Mayor
CERÁMICA

in&out

General Brochure
Catálogo General

2020

Stromboli LIGHT

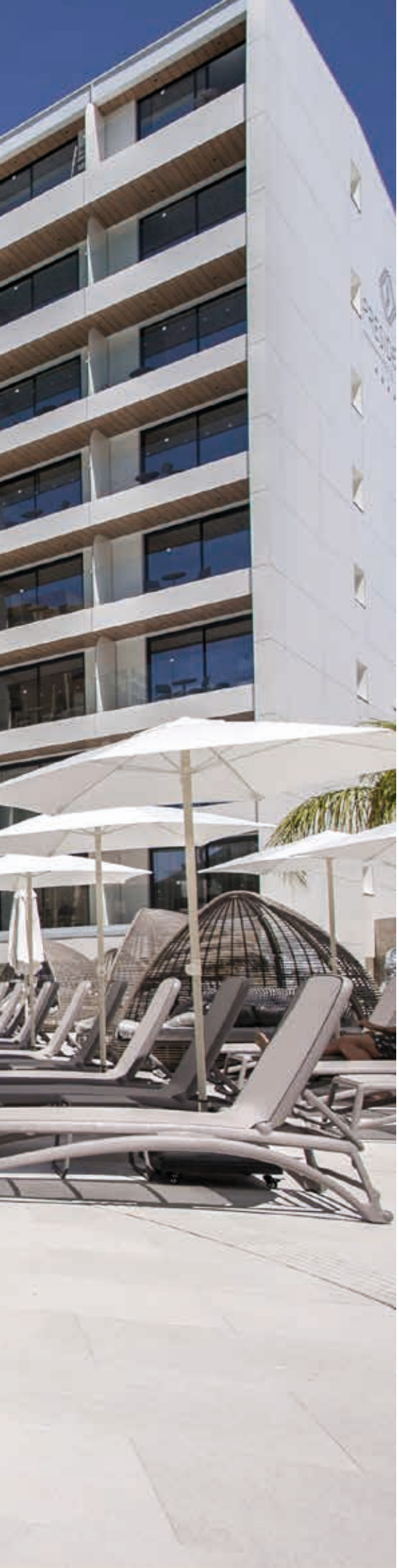

INDEX

4 _Projects
Proyectos

series

24 _Crosscut
28 _Cupira
30 _Stromboli
34 _Cements
38 _Woods
42 _Sea Rock
46 _Materia
48 _Colonial
50 _Rainforest

in&out
floor tiles

pools

54 _Creta
56 _Maui
58 _Mikonos
60 _Canarias
62 _Bora
64 _Hawaii
66 _Complete step
67 _Drain grates
68 _Pool shell

pool
solutions

72 _Technical information
Información Técnica

78 _Packing List
Listado de packing

Stromboli LIGHT

HOTEL HAVEN RIVIERA CANCÚN

Puerto Morelos, Cancún

Stromboli LIGHT

Stromboli SILVER

Stromboli LIGHT

GENNADI GRAND RESORT

Rhodes, Greece

Stromboli LIGHT

Stromboli LIGHT

Stromboli LIGHT

HOTEL PRESIDENTE

Benidorm, Spain

Stromboli LIGHT

Stromboli LIGHT

Stromboli LIGHT

HOTEL LINDOS GRAND RESORT

Greece

Stromboli LIGHT

Stromboli LIGHT

Stromboli LIGHT

VILLA ATHANASIA

Greece

Stromboli LIGHT

Stromboli LIGHT

Sea Rock CARAMEL

PRIVATE HOUSE

Denia, Spain

Sea Rock CARAMEL

Woods NORDIC

PRIVATE HOUSE
Spain

Woods NORDIC

Stromboli LIGHT

VILLA PORTOKALIA
Greece

Stromboli LIGHT

Stromboli LIGHT

Stromboli LIGHT

PRIVATE HOUSE
Spain

Stromboli LIGHT

Stromboli SILVER + Sea Rock GRIS OSCURO

PRIVATE HOUSE
Spain

Stromboli SILVER + Sea Rock GRIS OSCURO

Stromboli SILVER

VILLA MAUROMATIS
Greece

Stromboli SILVER

Stromboli SILVER

Mayor
CERÁMICA

OUTDOOR & INDOOR

EXTERIOR E INTERIOR

in&out
floor tiles

Crosscut

Shade variations
Destonificación

40%

in&out
floor tiles

pool
solutions

PETRA

CLOUD

75x75[R]
INDOOR

in

37.5x75[R]
OUTDOOR

out

31x83*
OUTDOOR

out

60x120[R]
OUTDOOR

out

([R]) Rectified tiles - Bases rectificadas

Crosscut PETRA

120x33 RECTO STEP
PELDAÑO RECTO
INDOOR

120x33 RECTO STEP
PELDAÑO RECTO
OUTDOOR

120x33 FLORENTINO STEP
PELDAÑO FLORENTINO
INDOOR

120x33 FLORENTINO STEP
PELDAÑO FLORENTINO
OUTDOOR

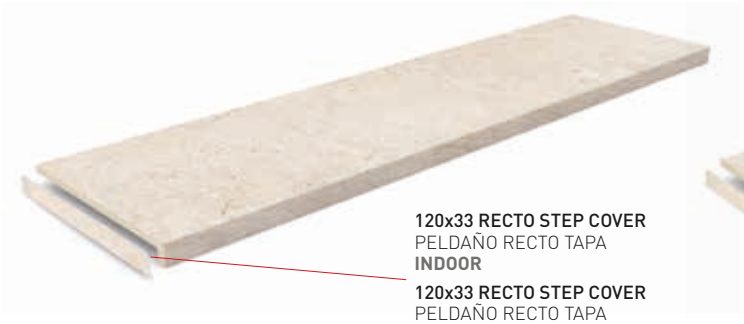

120x33 RECTO STEP COVER
PELDAÑO RECTO TAPA
INDOOR

120x33 RECTO STEP COVER
PELDAÑO RECTO TAPA
OUTDOOR

120x33 FLORENTINO STEP COVER
PELDAÑO FLORENTINO TAPA
INDOOR

120x33 FLORENTINO STEP COVER
PELDAÑO FLORENTINO TAPA
OUTDOOR

14.5x120 TABICA

9x45 RODAPIÉ

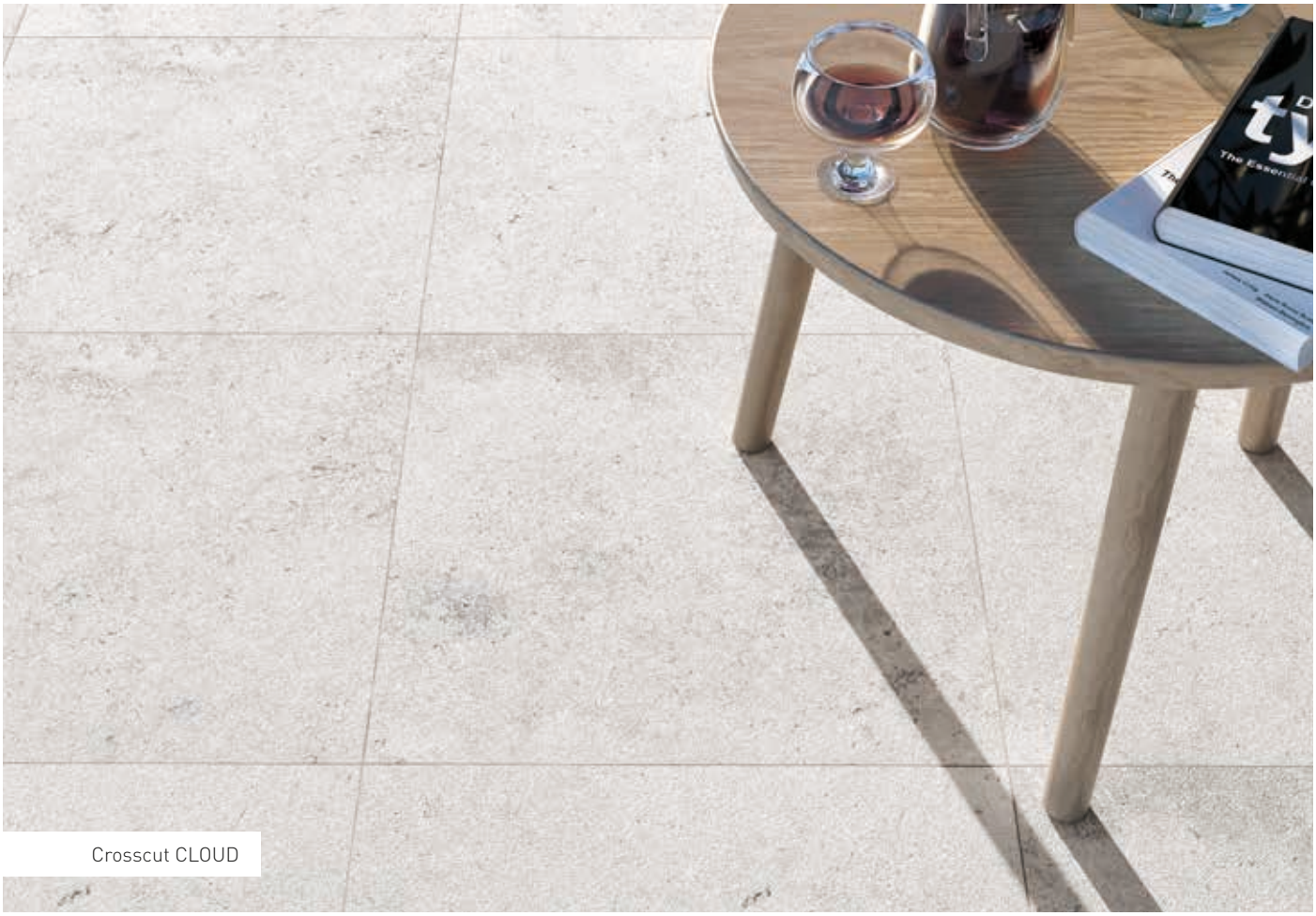

Crosscut CLOUD

POOL EDGES | BORDES DE PISCINA

CRETA EDGE
BORDE CRETA
33x50x2.5
OUTDOOR

DRAIN GRATES | REJILLAS DE PISCINA

CERAMIC DRAIN GRATE
REJILLA DE DRENAJE CERÁMICA
RJ67 0000 25x50x2.2
OUTDOOR

Drain - Desagüe: >12.2 m³/hora

Grate Rubber included
Goma p/Rejilla incluida

ANTISHOCK

Rubber | Goma

Component: Grate Rubber included
Componente: Goma p/Rejilla incluida

Art. 9710

Worldwide Patent
Patente Mundial

TRIM | VASO DE PISCINA

MDCA E000 6x50cm

MDCA EE00 6x6cm

MDCA EI00 6x6cm

MDCA I000 6x50cm

MDCA AE00 6x6cm

MDCA AI00 6x6cm

Crosscut CLOUD IN

CUPIRA

Shade variations
Destonificación

80%

out
floor tiles

MULTI

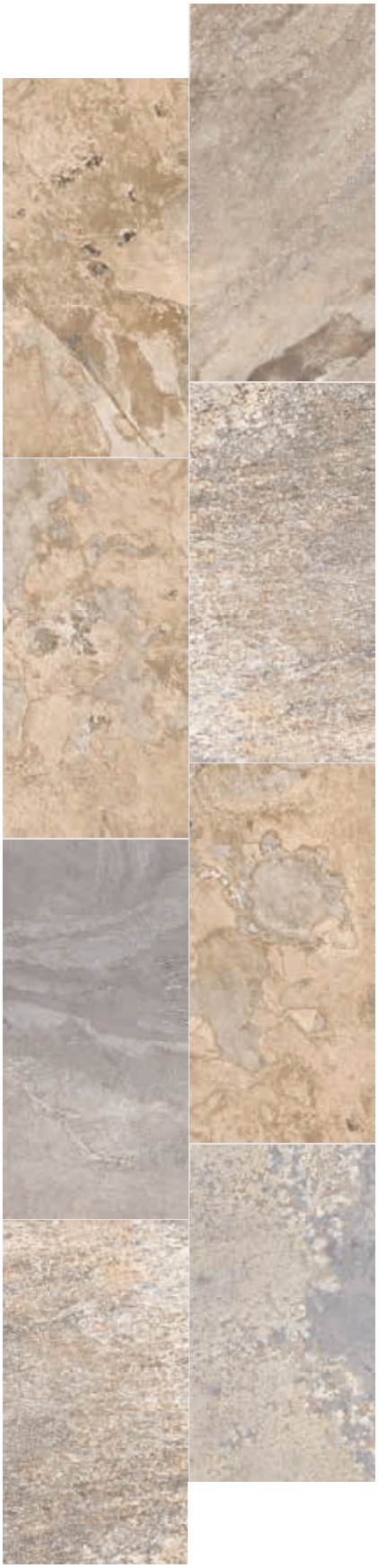

HUESO

MARENGO

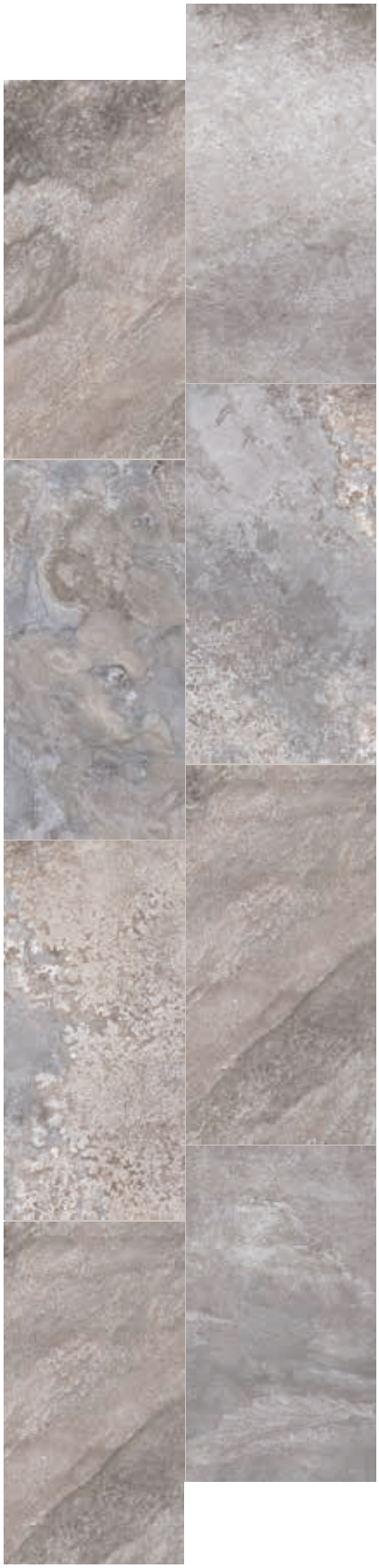

TILE FORMATS | FORMATOS DE BALDOSA

60x120[R]
OUTDOOR

out

Disponible en Marengo y Hueso
Available in Marengo & Hueso

37.5x75[R]
OUTDOOR

out

([R]) Rectified tiles - Bases rectificadas

STEP / PELDAÑO

120x33 RECTO STEP
PELDAÑO RECTO
OUTDOOR

120x33 RECTO STEP COVER
PELDAÑO RECTO TAPA
OUTDOOR

OTHER FINISHES / OTROS ACABADOS

14.5x120 TABICA

9x45 RODAPIÉ

Cupira MULTI

stromboli

Shade variations
Destonificación

60%

in&out
floor tiles

pool
solutions

LIGHT

CREAM

SILVER

60x120[R]
OUTDOOR

out

60x60[*]
OUTDOOR

out

75x75[R]
OUTDOOR

out

75x75[R]
INDOOR

in

37.5x75[R]
OUTDOOR

out

31x83[*]
OUTDOOR

out

(*) Not rectified tiles - Bases sin rectificar | ([R]) Rectified tiles - Bases rectificadas

Stromboli LIGHT

STEP / PELDAÑO

MONOBLOCK

31.6x33 RECTO STEP
PELDAÑO RECTO
OUTDOOR

MONOBLOCK

33x33 RECTO CORNER STEP
PELDAÑO ANGULAR RECTO
OUTDOOR

MONOBLOCK

120x33 FULL STEP
PELDAÑO COMPLETO
OUTDOOR

MONOBLOCK

120x33 RECTO STEP
PELDAÑO RECTO
INDOOR

120x33 RECTO STEP
PELDAÑO RECTO
OUTDOOR

120x33 RECTO STEP COVER
PELDAÑO RECTO TAPA
INDOOR

120x33 RECTO STEP COVER
PELDAÑO RECTO TAPA
OUTDOOR

MONOBLOCK

18x50 VIERTEAGUAS
OUTDOOR

14.5x120 TABICA

9x45 RODAPIÉ

Stromboli LIGHT

POOL EDGES | BORDES DE PISCINA

BORA EDGE
BORDE BORA
20x50x3.4
OUTDOOR

CANARIAS SUPPORT EDGE
BORDE SOPORTE CANARIAS
18x50x3.4
OUTDOOR

HAWAII EDGE
BORDE HAWAII
25x50x3,4/2.23
OUTDOOR

R12 Super antislip / Súper antideslizante

-30% of thermal feeling / de sensación térmica

CRETA EDGE
BORDE CRETA
33x50x2.5
OUTDOOR

MAUI EDGE
BORDE MAUI
33x50x2.5
OUTDOOR

MIKONOS EDGE
BORDE MIKONOS
45x70x3/3.5
OUTDOOR

R12 Super antislip / Súper antideslizante

-30% of thermal feeling / de sensación térmica

DRAIN GRATES | REJILLAS DE PISCINA

CERAMIC DRAIN GRATE
REJILLA DE DRENAJE CERÁMICA
RJ55 0000 20x50x2.2
OUTDOOR

Drain - Desagüe: >19.4m³/hora

Grate Rubber 9710 included
Goma p/Rejilla 9710 incluida

ANTISHOCK

CERAMIC DRAIN GRATE
REJILLA DE DRENAJE CERÁMICA
RJ67 0000 25x50x2.2
OUTDOOR

Drain - Desagüe: >12.2 m³/hora

Grate Rubber 9710 included
Goma p/Rejilla 9710 incluida

ANTISHOCK

CERAMIC DRAIN GRATE
REJILLA DE DRENAJE CERÁMICA
RJ70 0000 20x50x2.2
OUTDOOR

Drain - Desagüe: >9.7m³/hora

Rubber | Goma

Component: Grate Rubber
Componente: Goma p/Rejilla

Art. 6491

Component: Grate Rubber included
Componente: Goma p/Rejilla incluida

Art. 9710

Worldwide Patent
Patente Mundial

TRIM | VASO DE PISCINA

MDCA E000 6x50cm

MDCA EE00 6x6cm

Ref. MDCA I000 6x50cm

MDCA EI00 6x6cm

MDCA AE00 6x6cm

MDCA AI00 6x6cm

Cements

Shade variations
Destonificación

40%

in&out
floor tiles

pool
solutions

SNOW

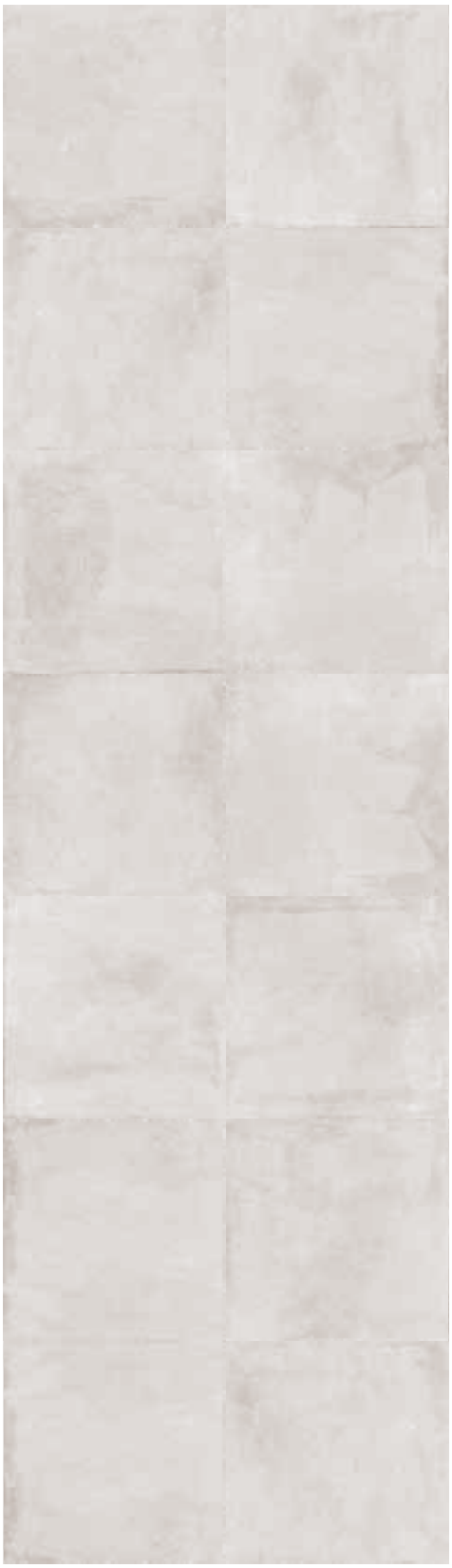

WARM

SMOKE

75x75[R]
OUTDOOR

out

75x75[R]
INDOOR

in

37,5x75[R]
OUTDOOR

out

([R]) Rectified Tiles | Bases rectificadas

60x120[R]
OUTDOOR

out

Solo disponible en Snow
only available in Snow

Cements SMOKE

STEP / PELDAÑO

120x33 RECTO STEP
PELDAÑO RECTO
INDOOR

120x33 RECTO STEP
PELDAÑO RECTO
OUTDOOR

120x33 RECTO STEP COVER
PELDAÑO RECTO TAPA
INDOOR

120x33 RECTO STEP COVER
PELDAÑO RECTO TAPA
OUTDOOR

14.5x120 TABICA

9x45 RODAPIÉ

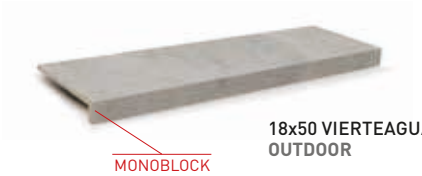

18x50 VIERTEAGUAS
OUTDOOR

Cements SMOKE

POOL EDGES | BORDES DE PISCINA

CRETA EDGE
BORDE CRETA
33x50x2.5
OUTDOOR

DRAIN GATES | REJILLAS DE PISCINA

CERAMIC DRAIN GRATE
REJILLA DE DRENAJE CERÁMICA
RJ67 0000 25x50x2.2
OUTDOOR

Drain - Desagüe: >12.2 m³/hora

Grate Rubber included
Goma p/Rejilla incluida

ANTISHOCK

Rubber | Goma

Component: Grate Rubber included
Componente: Goma p/Rejilla incluida

Art. 9710

Worldwide Patent
Patente Mundial

TRIM | VASO DE PISCINA

MDCA E000 6x50cm

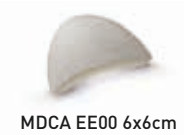

MDCA EE00 6x6cm

MDCA EI00 6x6cm

MDCA I000 6x50cm

MDCA AE00 6x6cm

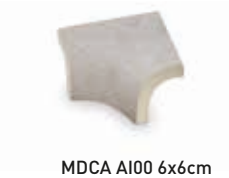

MDCA AI00 6x6cm

Cements SNOW

WOODS

Shade variations
Destonificación

60%

in&out
floor tiles

pool
solutions

ARCTIC

NORDIC

OLIVO

20x120[R]
OUTDOOR
out

20x120[R]
INDOOR
in

22.5x90*
OUTDOOR
out

*) Not rectified tiles - Bases sin rectificar | ([R]) Rectified tiles - Bases rectificadas

Woods NORDIC

STEP / PELDAÑO

120x33 FULL STEP
PELDAÑO COMPLETO
OUTDOOR

MONOBLOCK

MONOBLOCK

120x33 RECTO STEP
PELDAÑO RECTO
INDOOR

120x33 RECTO STEP
PELDAÑO RECTO
OUTDOOR

14.5x120 TABICA

120x33 RECTO STEP COVER
PELDAÑO RECTO TAPA
INDOOR

120x33 RECTO STEP COVER
PELDAÑO RECTO TAPA
OUTDOOR

9x45 RODAPIÉ

MONOBLOCK

18x50 VIERTEAGUAS
OUTDOOR

Woods NORDIC

POOL EDGES | BORDES DE PISCINA

CRETA EDGE
BORDE CRETA
33x50x2.5
OUTDOOR

DRAIN GATES | REJILLAS DE PISCINA

CERAMIC DRAIN GRATE
REJILLA DE DRENAJE CERÁMICA
RJ67 0000 25x50x2.2
OUTDOOR

Drain - Desagüe: >12.2 m³/hora

Grate Rubber included
Goma p/Rejilla incluida

ANTISHOCK

Rubber | Goma

Component: Grate Rubber included
Componente: Goma p/Rejilla incluida

Art. 9710

Worldwide Patent
Patente Mundial

TRIM | VASO DE PISCINA

MDCA E000 6x50cm

MDCA EE00 6x6cm

MDCA EI00 6x6cm

MDCA I000 6x50cm

MDCA AE00 6x6cm

MDCA AI00 6x6cm

Woods NORDIC

Sea Rock

Shade variations
Destonificación

80%

out
floor tiles

pool
solutions

MARFIL

CARAMEL

TOFFEE

GRIS OSCURO

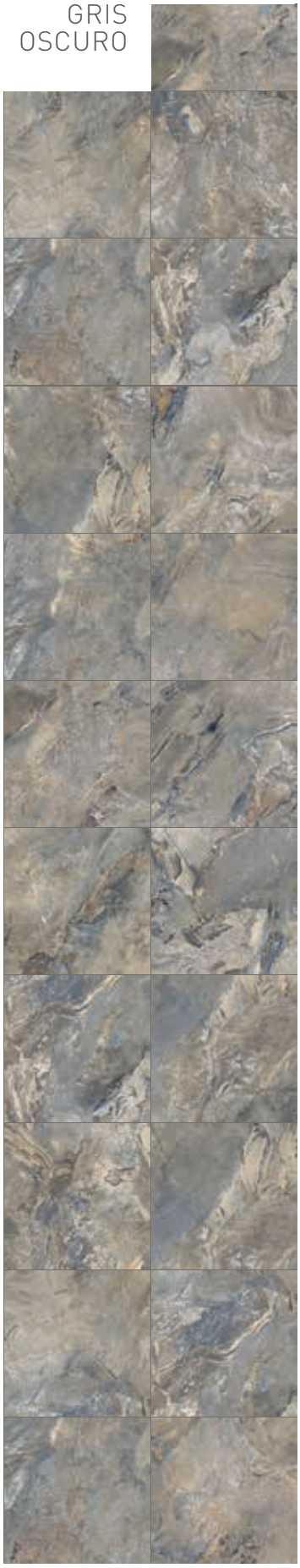

TILE FORMATS | FORMATOS DE BALDOSA

60x60*
OUTDOOR

out

Disponible en Marfil y Caramel
Available in marfil & Caramel

37.5x75R
OUTDOOR

out

Disponible en Marfil y Caramel
Available in marfil & Caramel

31x83*
OUTDOOR

out

Disponible en Marfil, Caramel y Gris Oscuro
Available in marfil, Caramel & Gris Oscuro

31.6x31.6*
OUTDOOR

out

*) Not rectified tiles - Bases sin rectificar | (R) Rectified tiles - Bases rectificadas

Sea Rock CARAMEL

STEP / PELDAÑO

31.6x33 FLORENTINO STEP
PELDAÑO FLORENTINO
OUTDOOR

33x33 FLORENTINO CORNER STEP
PELDAÑO ANGULAR FLORENTINO
OUTDOOR

120x33 FLORENTINO STEP
PELDAÑO RECTO
OUTDOOR

120x33 FLORENTINO STEP COVER
PELDAÑO FLORENTINO TAPA
OUTDOOR

18x50 VIERTEAGUAS
OUTDOOR

120x33 FULL STEP
PELDAÑO COMPLETO
OUTDOOR

14.5x120 TABICA

9x45 RODAPIÉ

Only for Marfil & Caramel | Sólo para Marfil y Caramel

31.6x33 RECTO STEP
PELDAÑO RECTO
OUTDOOR

33x33 RECTO CORNER STEP
PELDAÑO ANGULAR RECTO
OUTDOOR

120x33 RECTO STEP
PELDAÑO RECTO
OUTDOOR

120x33 RECTO STEP COVER
PELDAÑO RECTO TAPA
OUTDOOR

Sea Rock CARAMEL

POOL EDGES | BORDES DE PISCINA

Only for Marfil & Caramel | Sólo para Marfil y Caramel

CRETA EDGE
BORDE CRETA
33x50x2.5
OUTDOOR

Only for Caramel | Sólo para Caramel

CANARIAS SUPPORT EDGE
BORDE SOPORTE CANARIAS
18x50x3.4
OUTDOOR

MAUI EDGE
BORDE MAUI
33x50x2.5
OUTDOOR

MIKONOS EDGE
BORDE MIKONOS
45x70x3.0/3.5
OUTDOOR

R12 Super antislip / Súper antideslizante

-30% of thermal feeling / de sensación térmica

HAWAII EDGE
BORDE HAWAII
25x50x3.4/22.3
OUTDOOR

R12 Super antislip / Súper antideslizante

-30% of thermal feeling / de sensación térmica

DRAIN GATES | REJILLAS DE PISCINA

Only for Marfil & Caramel | Sólo para Marfil y Caramel

CERAMIC DRAIN GRATE
REJILLA DE DRENAJE CERÁMICA
RJ67 0000 25x50x2.2
OUTDOOR

Drain - Desagüe: >12.2 m³/hora

Grate Rubber included
Goma p/Rejilla incluida

ANTISHOCK

Only for Caramel | Sólo para Caramel

CERAMIC DRAIN GRATE
REJILLA DE DRENAJE CERÁMICA
RJ70 0000 20x50x2.2
OUTDOOR

Drain - Desagüe: >9.7 m³/hora

Rubber | Goma

Component: Grate Rubber
Componente: Goma p/Rejilla
Art. 6491 (M-250) ml
Compatible:RJ70

Component: Grate Rubber included
Componente: Goma p/Rejilla incluida
Art. 9710

Worldwide Patent
Patente Mundial

TRIM | VASO DE PISCINA

Only for Marfil & Caramel | Sólo para Marfil y Caramel

MDCA E000 6x50cm

MDCA EE00 6x6cm

MDCA I000 6x50cm

MDCA EI00 6x6cm

MDCA AE00 6x6cm

MDCA AI00 6x6cm

MATERIA

Shade variations
Destonificación

40%

out
floor tiles

BIANCO

ARENA

PLOMO

31.6x31.6*
OUTDOOR

out

*) Not rectified tiles - Bases sin rectificar

STEP / PELDAÑO

31.6x33 RECTO STEP
PELDAÑO RECTO
OUTDOOR

18x50 VIERTEAGUAS
OUTDOOR

OTHER FINISHES / OTROS ACABADOS

9x45 RODAPIÉ

Materia PLOMO

COTTO

31.6x31.6*
OUTDOOR

out

*) Not rectified tiles - Bases sin rectificar

STEP / PELDAÑO

31.6x33 RECTO STEP
PELDAÑO RECTO
OUTDOOR

MONOBLOCK

18x50 VIERTEAGUAS
OUTDOOR

MONOBLOCK

OTHER FINISHES / OTROS ACABADOS

9x45 RODAPIÉ

Colonial COTTO

RAINFOREST

Shade variations
Destonificación

60%

out
floor tiles

BLANCO

MUSGO

22.5x90*
OUTDOOR

out

*) Not rectified tiles - Bases sin rectificar

STEP / PELDAÑO

120x33 FULL STEP
PELDAÑO COMPLETO
OUTDOOR

MONOBLOCK

Rainforest BLANCO

pool solu tions

by cerámica mayor

CONSTRUCTION SOLUTION PIECES FOR THE POOL SHELL

SOLUCIONES CONSTRUCTIVAS REVESTIMIENTO DEL VASO DE LA PISCINA

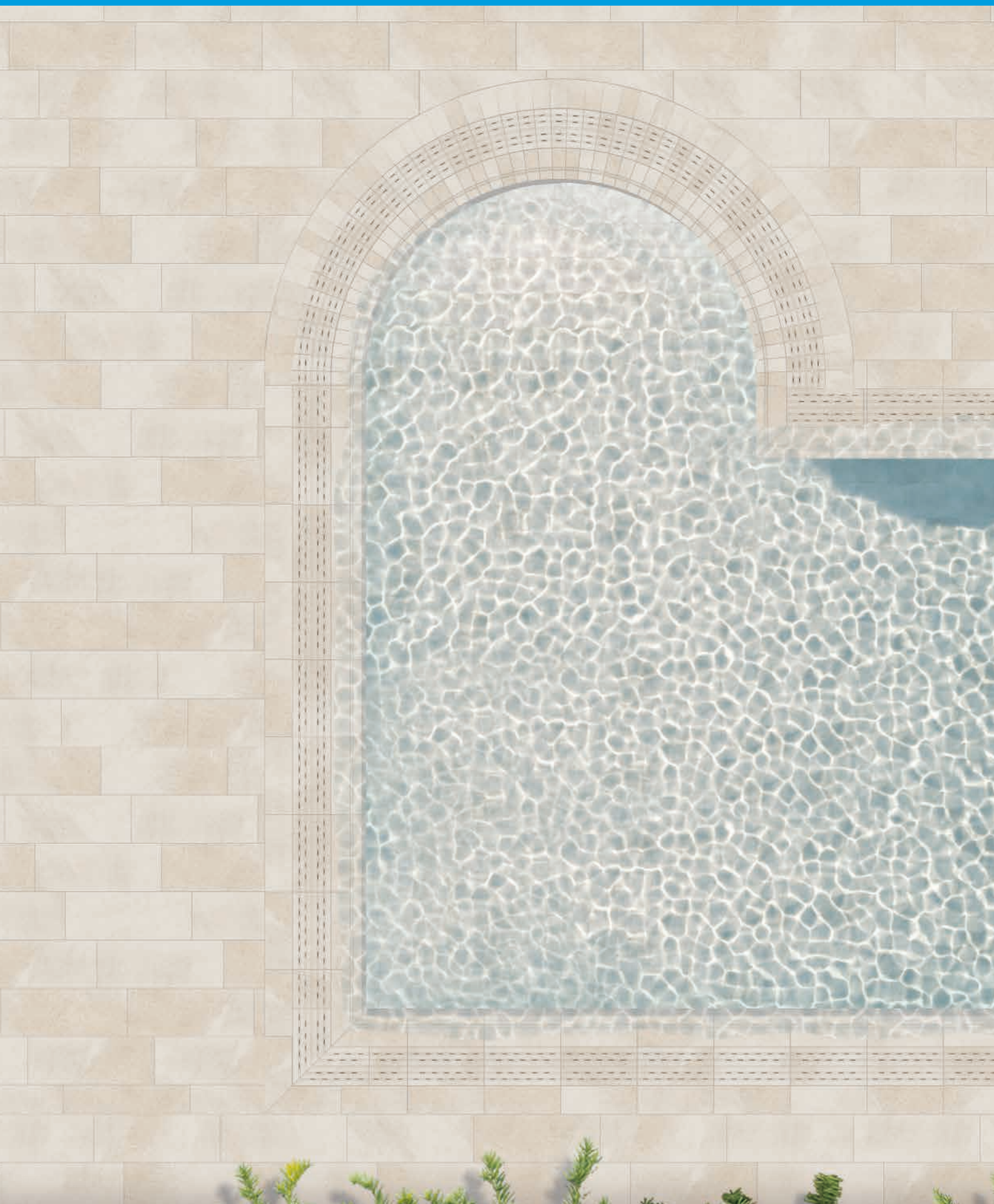

Integral Aesthetics
Estética Integral

Safety Systems
Sistemas Seguros

Long Life Products
Producto de Larga Vida

Easy Maintenance
Fácil Mantenimiento

CRETA

BASIC SYSTEM PIECES
SISTEMA BÁSICO DE PIEZAS

CRETA EDGE
BORDE CRETA
BPCR 0000 33x50

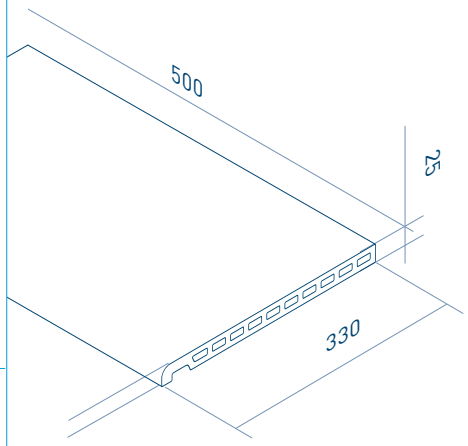

CERAMIC DRAIN GRATE
REJILLA DE DRENAJE CERÁMICA
RJ67 0000 25x50
Grate Rubber 9710 included
Goma p/Rejilla 9710 incluida

ANTISHOCK

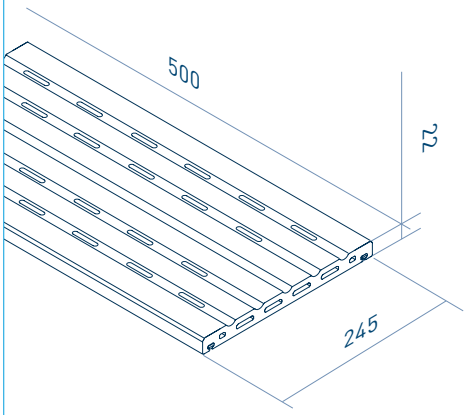

Component: Grate Rubber included
Componente: Goma p/Rejilla incluida

Art. 9710

Worldwide Patent
Patente Mundial

Drain
Desagüe

> 12.2 m³/hora

AVAILABLE COLORS
COLORES DISPONIBLES

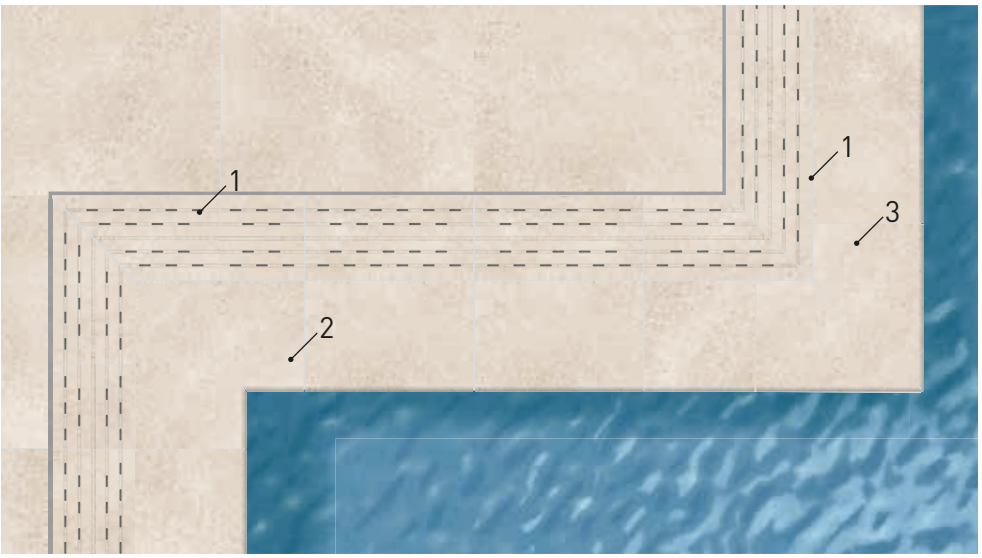

CORNER SOLUTION
SOLUCIÓN ESQUINA

DRAIN GRATE CORNER PACK
PACK ESQUINA REJILLA DRENAJE

① **RJ67 E000 25x50**

Grates RJ55 and RJ70 can also be used
Compatible con las rejillas RJ55 y RJ70

CRETA EDGE CORNER PACK
PACK ESQUINA BORDE CRETA

② **BPCR EI00 33x50**

③ **BPCR EE00 33x50**

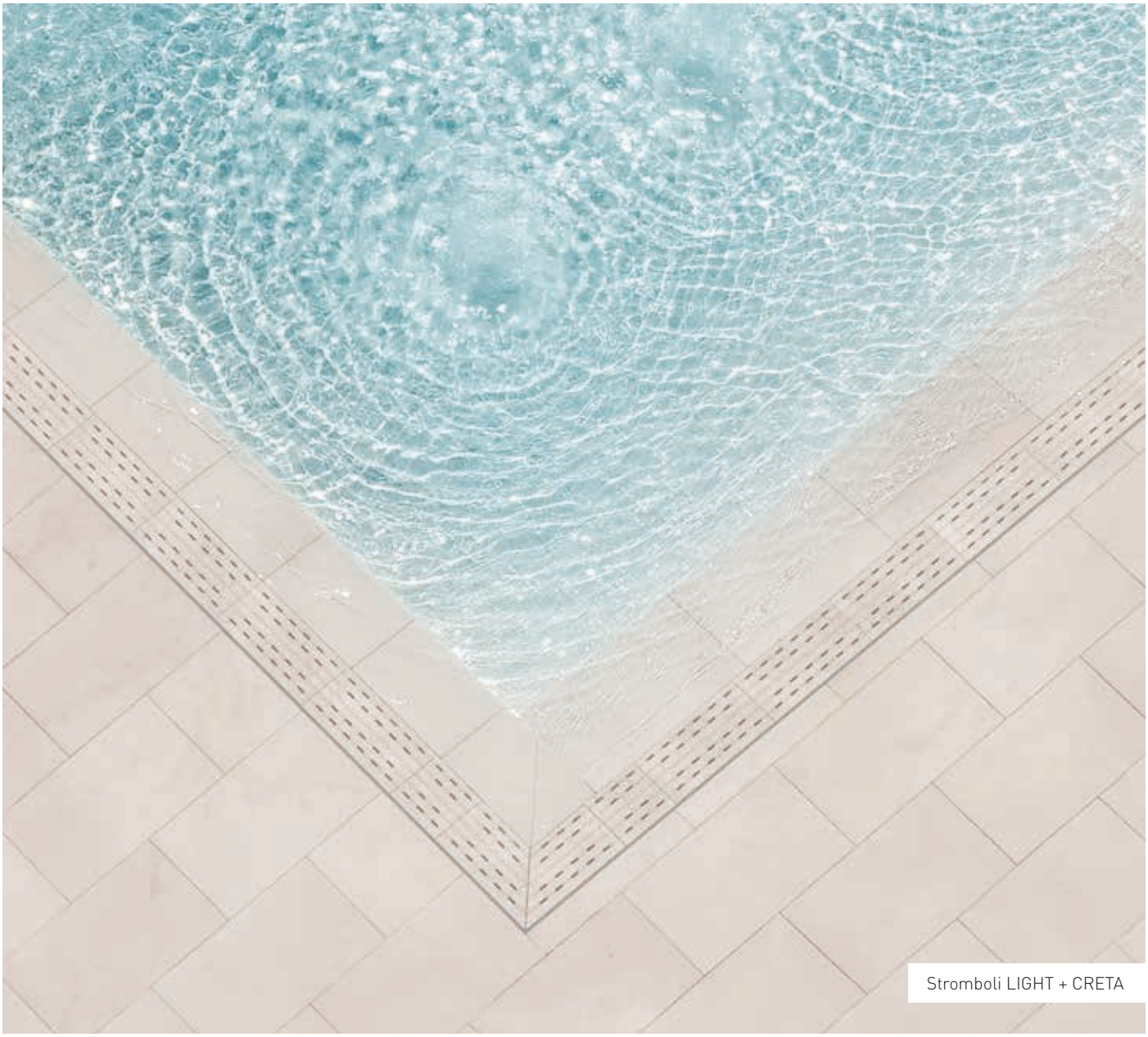

Stromboli LIGHT + CRETA

TECHNICAL INFORMATION
INFORMACIÓN TÉCNICA

MONOBLOCK ONE PIECE WITHOUT GLUED
UNA PIEZA, SIN PEGADO

UNE ENV 12633	DIN 51130	DIN 51097	EN ISO 10545-12	EN ISO 10545-13	NOISELESS	LONG LIFE	EASY
Clase 3	**R11**	**Clase C**	✓	**GA / GLA / GHA**	SILENCIOSO	LARGA VIDA	FÁCIL

CURVED SOLUTION
SOLUCIÓN CURVA

CURVE CERAMIC GRATE
REJILLA CERÁMICA CURVA

① **RJ67 RI00**

③ **RJ67 RE00**

ANTISHOCK

CRETA CURVE EDGE
BORDE CURVO CRETA

② **Ref. BPCR RI00**

④ **Ref. BPCR RE00**

MAUI

BASIC SYSTEM PIECES
SISTEMA BÁSICO DE PIEZAS

MAUI EDGE
BORDE MAUI
Ref. BPMA 0000 33x50

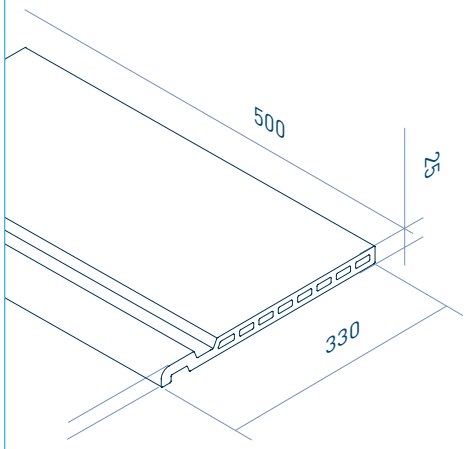

CERAMIC DRAIN GRATE
REJILLA DE DRENAJE CERÁMICA
RJ67 0000 25x50
Grate Rubber 9710 included
Goma p/Rejilla 9710 incluida

ANTISHOCK

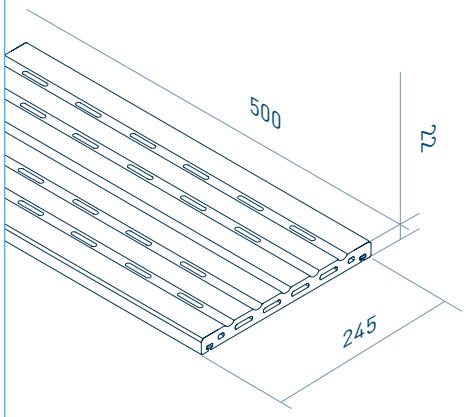

Component: Grate Rubber included
Componente: Goma p/Rejilla incluida
Art. 9710

Worldwide Patent
Patente Mundial

Drain
Desagüe

> 12.2 m³/hora

AVAILABLE COLORS
COLORES DISPONIBLES

Stromboli LIGHT

Stromboli CREAM

Stromboli SILVER

Sea Rock CARAMEL

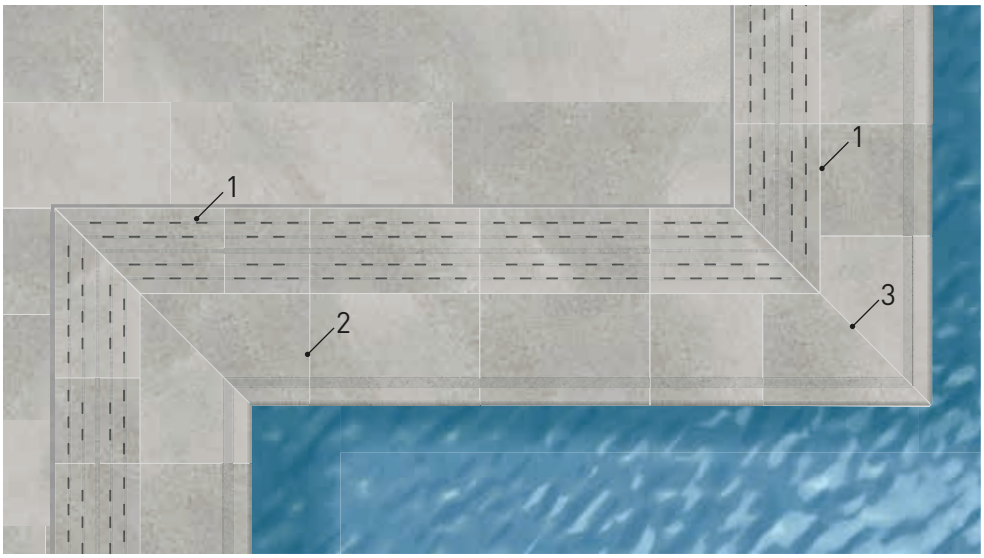

CORNER SOLUTION
SOLUCIÓN ESQUINA

DRAIN GRATE CORNER PACK
PACK ESQUINA REJILLA DRENAJE

① **RJ67 E000 25x50**

ANTISHOCK

Grates RJ55 and RJ70 can also be used
Compatible con las rejillas RJ55 y RJ70

MAUI EDGE CORNER PACK
PACK ESQUINA BORDE MAUI

② **BPMA EI00 33x50**

③ **BPMA EE00 33x50**

Stromboli LIGHT + MAUI

TECHNICAL INFORMATION
INFORMACIÓN TÉCNICA

MONOBLOCK ONE PIECE WITHOUT GLUED
UNA PIEZA, SIN PEGADO

UNE ENV 12633	DIN 51130	DIN 51097	EN ISO 10545-12	EN ISO 10545-13	NOISELESS	LONG LIFE	EASY
Clase 3	**R11**	**Clase C**	✓	**GA / GLA / GHA**	SILENCIOSO	LARGA VIDA	FÁCIL

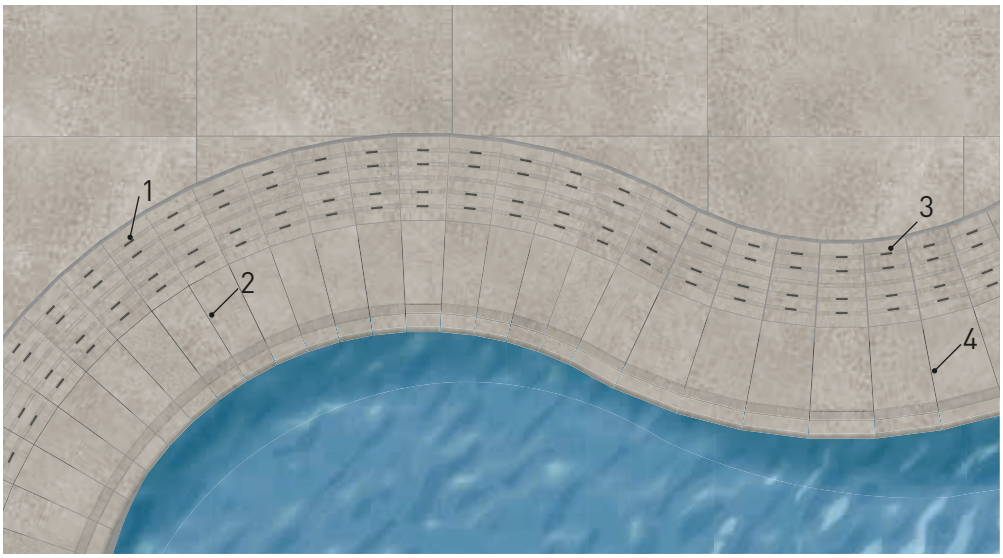

CURVED SOLUTION
SOLUCIÓN CURVA

CURVE CERAMIC GRATE
REJILLA CERÁMICA CURVA

① **RJ67 RI00**

③ **RJ67 RE00**

ANTISHOCK

CRETA CURVE EDGE
BORDE CURVO CRETA

② **Ref. BPMA RI00**

④ **Ref. BPMA RE00**

MIKONOS

BASIC SYSTEM PIECES
SISTEMA BÁSICO DE PIEZAS

MIKONOS EDGE
BORDE MIKONOS
BPMI 0000 E2C 45x70

R12 **Super antislip**
Súper antideslizante

-30% **of thermal feeling**
de sensación térmica

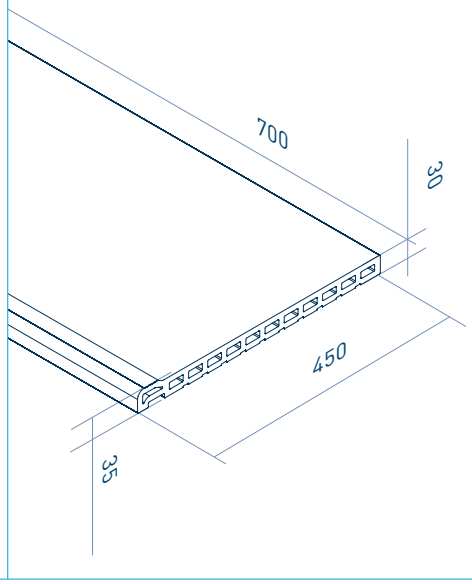

Special pieces for skimmer
Piezas especiales para skimmer

R12 **Super antislip**
Súper antideslizante

-30% **of thermal feeling**
de sensación térmica

COVER FOR SKIMMER HOLE
TAPA PARA AGUJERO SKIMMER
BPMI SKTP

SPECIAL PIECE WITH HOLE FOR SKIMMER
PIEZA ESPECIAL CON AGUJERO PARA SKIMMER
BPMI SK00 E2C 45x70

AVAILABLE COLORS
COLORES DISPONIBLES

Stromboli LIGHT

Stromboli CREAM

Stromboli SILVER

Sea Rock CARAMEL

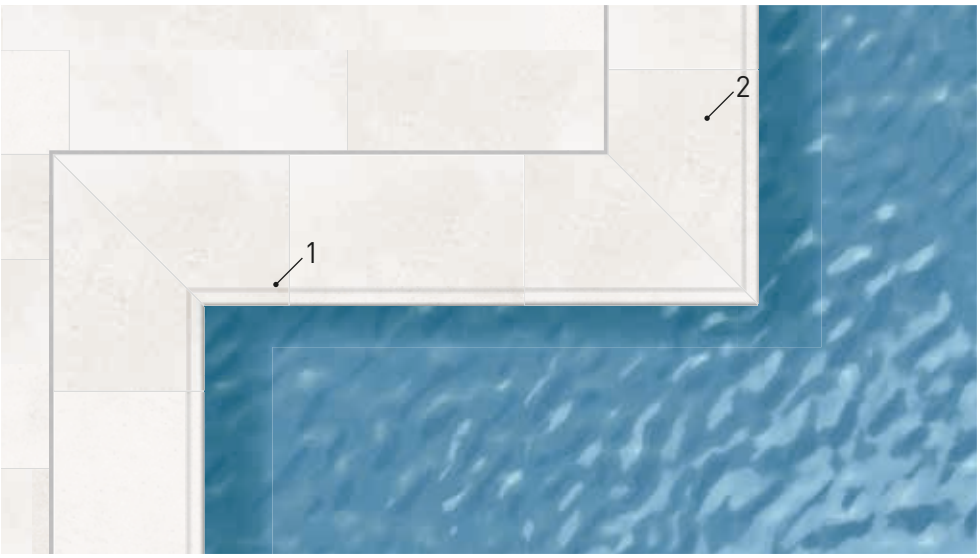

CORNER SOLUTION
SOLUCIÓN ESQUINA

① **MIKONOS CORNER SOLUTION**
SOLUCIÓN ESQUINA MIKONOS
BPMI EI00 E2C 45x70

② **MIKONOS CORNER SOLUTION**
SOLUCIÓN ESQUINA MIKONOS
BPMI EE00 E2C 45x70

Sea Rock CARAMEL + MIKONOS

TECHNICAL INFORMATION
INFORMACIÓN TÉCNICA

MONOBLOCK ONE PIECE WITHOUT GLUED
UNA PIEZA, SIN PEGADO

UNE ENV 12633	DIN 51130	DIN 51097	EN ISO 10545-12	EN ISO 10545-13	NOISELESS	LONG LIFE	EASY
Clase 3	**R11**	**Clase C**	✓	**GA / GLA / GHA**	SILENCIOSO	LARGA VIDA	FÁCIL

CURVED SOLUTION
SOLUCIÓN CURVA

① **MIKONOS CURVED POOL EDGE**
BORDE CURVO MIKONOS

BPMI RI00 E2C 45x-

② **MIKONOS CURVED POOL EDGE**
BORDE CURVO MIKONOS

BPMI RE00 E2C 45x-

CANARIAS

BASIC SYSTEM PIECES
SISTEMA BÁSICO DE PIEZAS

CANARIAS EDGE
BORDE CANARIAS
BSCA 0000 18x50

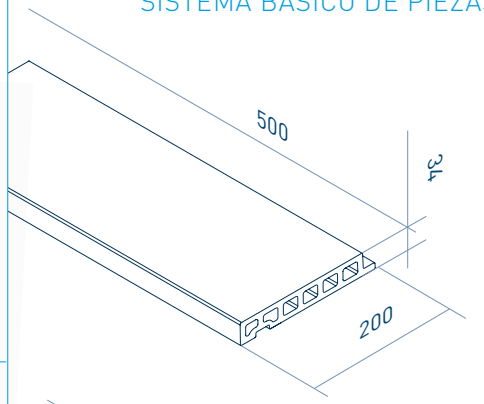

CERAMIC DRAIN GRATE
REJILLA DE DRENAJE CERÁMICA
RJ70 0000 20x50

ANTISHOCK

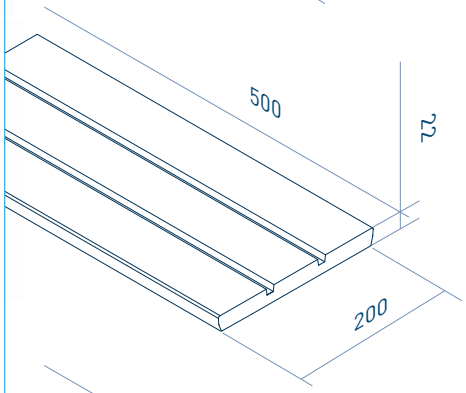

Component: Grate Rubber
Componente: Goma p/Rejilla
Art. 6491

Drain
Desagüe

> 9.7 m³/hora

GRATE SUPPORT
SOPORTE P/REJILLA
BSCA 0000 18x50

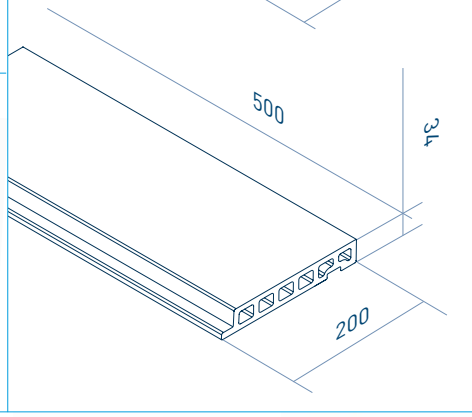

AVAILABLE COLORS
COLORES DISPONIBLES

Stromboli LIGHT

Stromboli CREAM

Stromboli SILVER

Sea Rock CARAMEL

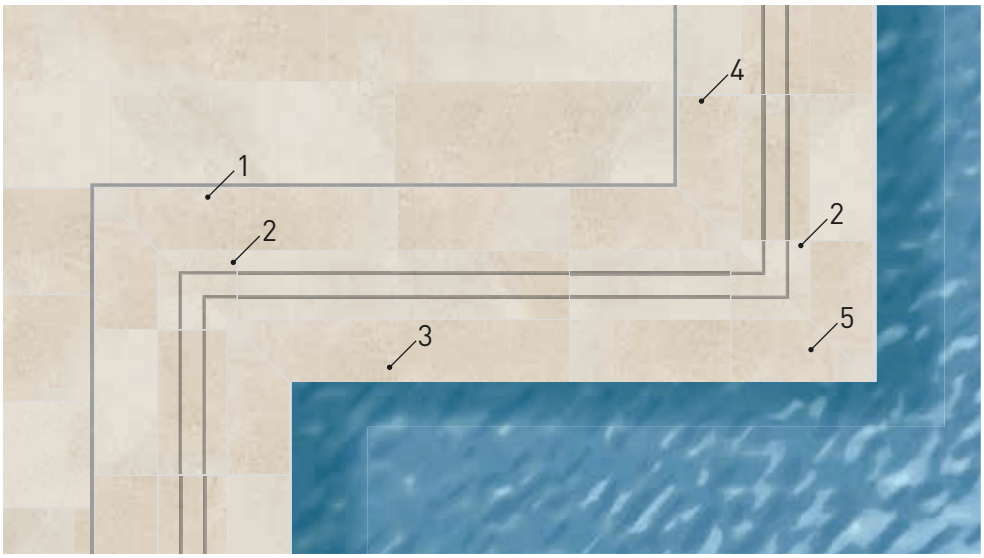

CORNER SOLUTION
SOLUCIÓN ESQUINA

CANARIAS CORNER GRATE SUPPORT
SOPORTE ESQUINA CANARIAS P/REJILLA

① **BSCA EE00 18x50**

④ **BSCA EI00 18x50**

CORNER CERAMIC GRATE
ESQUINA REJILLA CERÁMICA

② **RJ70 E000 20x20**

Grates RJ55 and RJ67 can also be used
Compatible con las rejillas RJ55 y RJ67

CANARIAS CORNER EDGE
BORDE ESQUINA CANARIAS

③ **BSCA EI00 18x50**

⑤ **BSCA EE00 18x50**

Stromboli SILVER + CANARIAS

TECHNICAL INFORMATION
INFORMACIÓN TÉCNICA

MONOBLOCK ONE PIECE WITHOUT GLUED
UNA PIEZA, SIN PEGADO

UNE ENV 12633	DIN 51130	DIN 51097	EN ISO 10545-12	EN ISO 10545-13	NOISELESS	LONG LIFE	EASY
Clase 3	**R11**	**Clase C**	✓	**GA / GLA / GHA**	SILENCIOSO	LARGA VIDA	FÁCIL

BORA

BASIC SYSTEM PIECES
SISTEMA BÁSICO DE PIEZAS

BORA EDGE
BORDE BORA
BPBO 0000 20x50

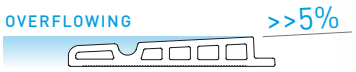

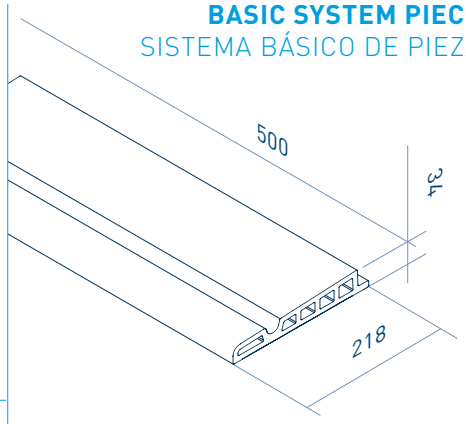

CERAMIC DRAIN GRATE
REJILLA DE DRENAJE CERÁMICA
RJ55 0000 20x50

ANTISHOCK

Worldwide Patent
Patente Mundial

Component: Grate Rubber included
Componente: Goma p/Rejilla incluida

Art. 9710

Worldwide Patent
Patente Mundial

Drain
Desagüe

> 19.4 m³/hora

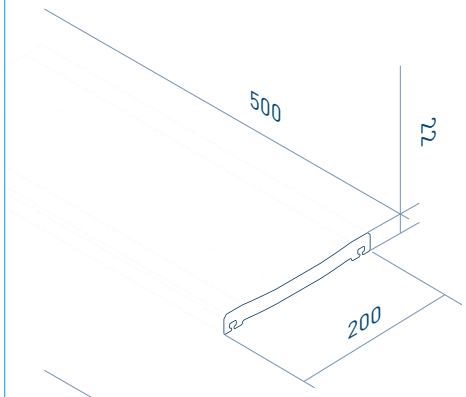

GRATE SUPPORT
SOPORTE P/REJILLA
BSCA 0000 18x50

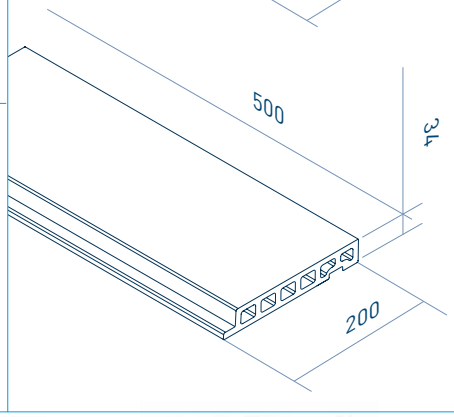

AVAILABLE COLORS
COLORES DISPONIBLES

Stromboli LIGHT

Stromboli CREAM

Stromboli SILVER

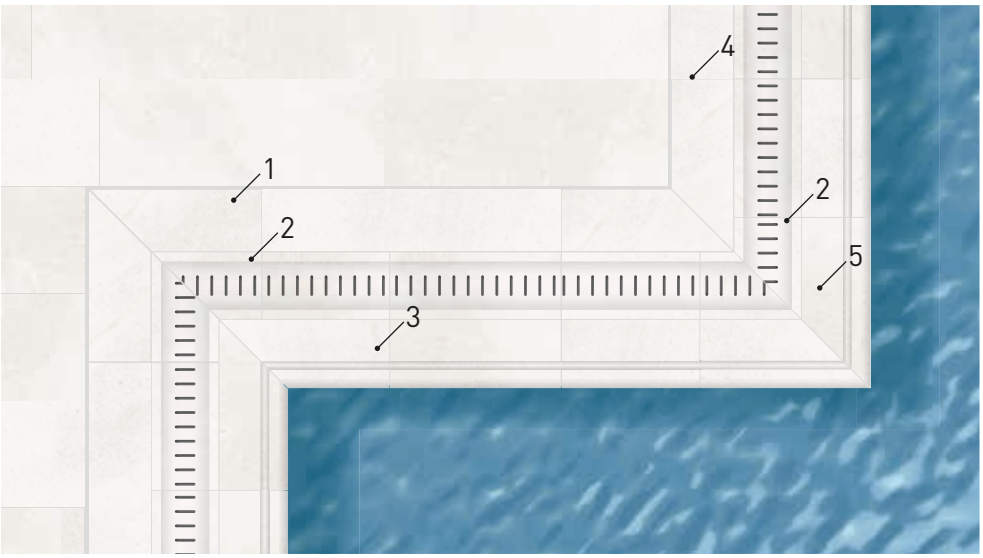

CORNER SOLUTION
SOLUCIÓN ESQUINA

CORNER GRATE SUPPORT
SOPORTE ESQUINA P/REJILLA

① **BSCA EE00 18x50**

④ **BSCA EI00 18x50**

CORNER CERAMIC GRATE
ESQUINA REJILLA CERÁMICA

② **RJ55 E000 20x_** ANTISHOCK

Grates RJ67 and RJ70 can also be used
Compatible con las rejillas RJ67 y RJ70

BORA CORNER EDGE
BORDE ESQUINA BORA

③ **BPBO EI00 20x_**

⑤ **BPBO EE00 20x_**

Stromboli SILVER + BORA

TECHNICAL INFORMATION
INFORMACIÓN TÉCNICA

MONOBLOCK ONE PIECE WITHOUT GLUED
UNA PIEZA, SIN PEGADO

UNE ENV 12633	DIN 51130	DIN 51097	EN ISO 10545-12	EN ISO 10545-13	NOISELESS	LONG LIFE	EASY
Clase 3	**R11**	**Clase C**	✓	**GA / GLA / GHA**	SILENCIOSO	LARGA VIDA	FÁCIL

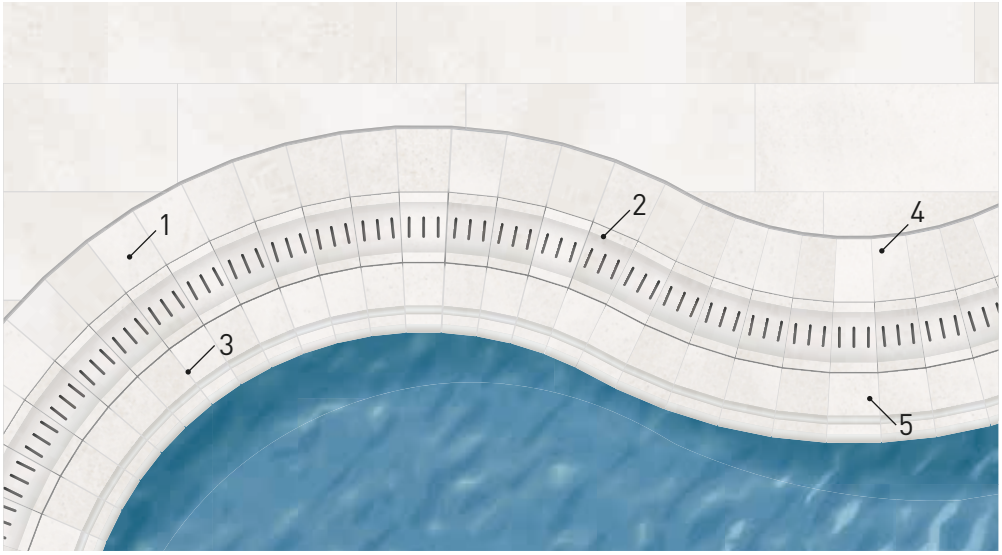

CURVED SOLUTION
SOLUCIÓN CURVA

CURVED GRATE SUPPORT
SOPORTE P/REJILLA CURVA

① **BSCA RE00**

④ **BSCA RI00**

CURVED CERAMIC GRATE
REJILLA CERÁMICA CURVA

② **RJ55 R000 20x_** ANTISHOCK

Grates RJ67 and RJ70 can also be used
Compatible con las rejillas RJ67 y RJ7

BORA CURVED EDGE
BORDE CURVO BORA

③ **BPBO RI00 20x_**

⑤ **BPBO RE00 20x_**

HAWAII

BASIC SYSTEM PIECES
SISTEMA BÁSICO DE PIEZAS

HAWAII EDGE
BORDE HAWAII
BPHA 0000 25x50

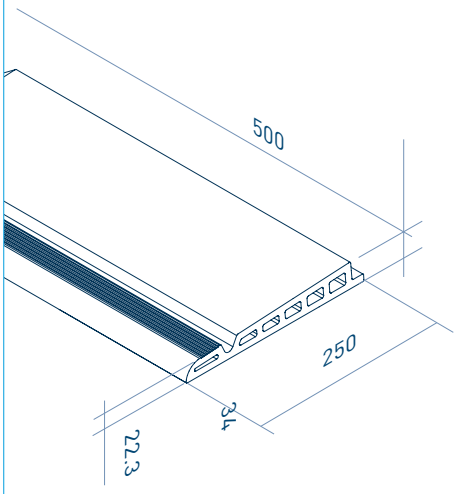

R12 Super antislip
Súper antideslizante

-30% of thermal feeling
de sensación térmica

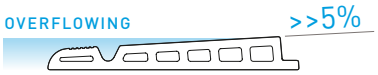

GRATE SUPPORT
SOPORTE P/REJILLA
BSCA 0000 18x50

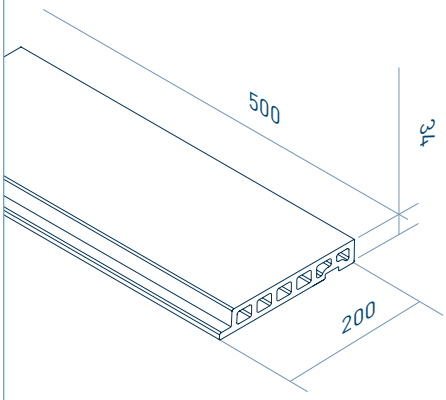

AVAILABLE COLORS
COLORES DISPONIBLES

Stromboli LIGHT | Stromboli CREAM | Stromboli SIVLER | Sea Rock CARAMEL

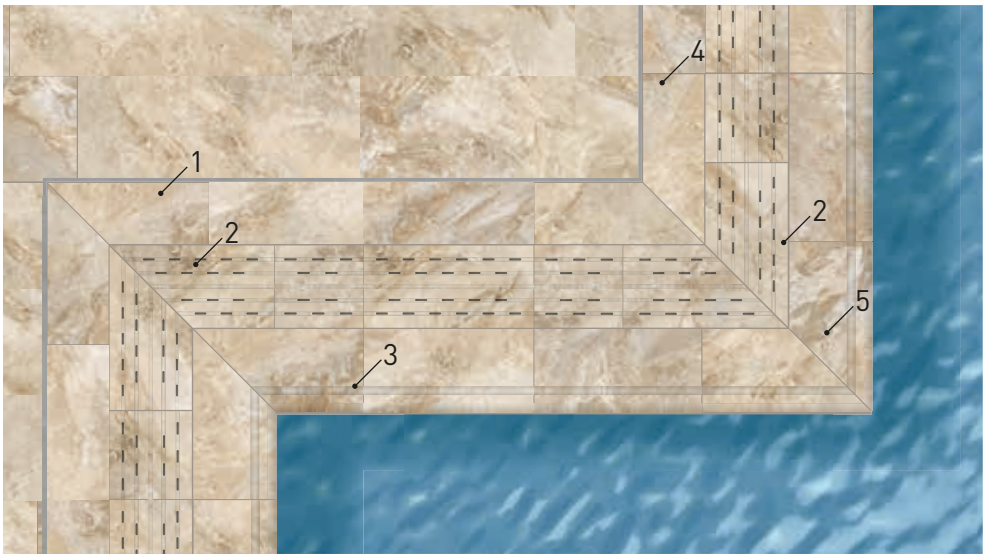

CORNER SOLUTION
SOLUCIÓN ESQUINA

CORNER GRATE SUPPORT
SOPORTE ESQUINA CANARIAS P/REJILLA

① **BSCA EE00 18x50**

④ **BSCA EI00 18x50**

DRAIN GRATE CORNER PACK
PACK ESQUINA REJILLA DRENAJE

② **RJ67 E000 25x50**
ANTISHOCK
Grates RJ55 and RJ70 can also be used
Compatible con las rejillas RJ55 y RJ70

HAWAII EDGE PACK
PACK BORDE HAWAII

③ **BPHA EI00 25x50**

⑤ **BPHA EE00 25x50**

Stromboli LIGHT + HAWAII

TECHNICAL INFORMATION
INFORMACIÓN TÉCNICA

MONOBLOCK ONE PIECE WITHOUT GLUED
UNA PIEZA, SIN PEGADO

UNE ENV 12633	DIN 51130	DIN 51097	EN ISO 10545-12	EN ISO 10545-13	NOISELESS	LONG LIFE	EASY
Clase 3	**R11**	**Clase C**	✓	**GA / GLA / GHA**	SILENCIOSO	LARGA VIDA	FÁCIL

CURVED SOLUTION
SOLUCIÓN CURVA

CURVED GRATE SUPPORT
SOPORTE P/REJILLA CURVA

① **BSCA RE00**

④ **BSCA RI00**

DRAIN GRATE CORNER PACK
PACK ESQUINA REJILLA DRENAJE

② **RJ67 E000 25x50**

Grates RJ55 and RJ70 can also be used
Compatible con las rejillas RJ55 y RJ70

HAWAII CURVE EDGE
BORDE CURVO HAWAII

③ **BPHA RI00**

⑤ **BPHA RE00**

STEP

COMPLETE STEP | PELDAÑO COMPLETO

MONOBLOCK

31.6x33 Peldaño recto
OUTDOOR

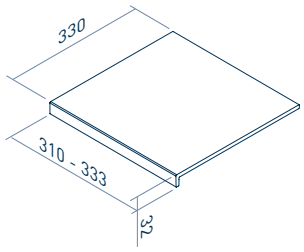

120x33 RECTO STEP
PELDAÑO RECTO
OUTDOOR

MONOBLOCK

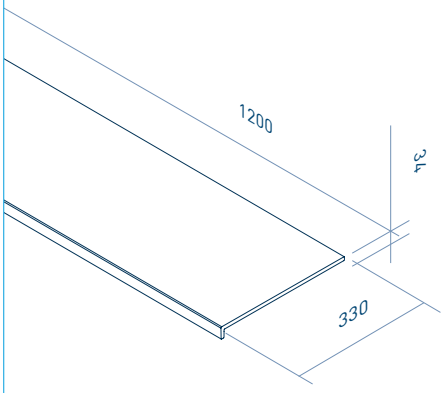

Sill / Vierteaguas
18x50 cm
OUTDOOR

MONOBLOCK

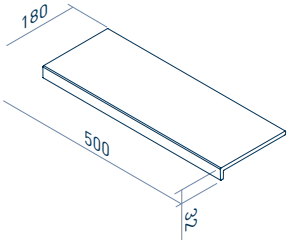

BASIC PIECES. With our products we take a step further in integrating your pool with the environment, offering the possibility of combining any of our pool systems with the finish of your terrace.

PIEZAS BÁSICAS. Con nuestros productos damos un paso más en la integración de su piscina con el medio ambiente, ofreciendo la posibilidad de combinar cualquiera de nuestros sistemas de piscinas con el acabado de su terraza.

Woods NORDIC

DRAIN GRATES

INTELLIGENT POOL SYSTEMS. Intelligent systems can be combined between them to find the best solution for all pool types.

Corner Solutions
- Adaptable to all types of corners
- Combines with all our pool colours
- Replaceable parts
- Combines with all our edges systems
- Without sharp edges

REJILLAS DE DRENAJE

SISTEMAS INTELIGENTES PARA PISCINAS. Sistemas inteligentes, combinables entre si para encontrar la mejor solución a todo tipo de piscinas.

Soluciones Esquina
- Adaptables a todo tipo de ángulos
- Combina con nuestros colores de piscina
- Reemplazable pieza a pieza
- Combinable con nuestros bordes
- Sin cantos vivos

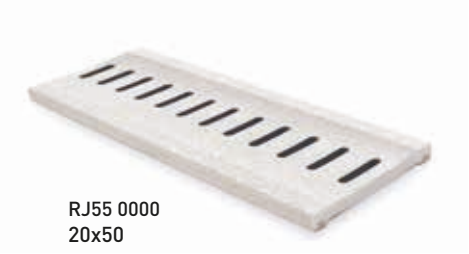

RJ55 0000
20x50

RJ67 0000
25x50

RJ70 0000
20x50

CORNER CERAMIC GRATE
ESQUINA REJILLA CERÁMICA

② RJ55 E000 20x50
ANTISHOCK
Worldwide Patent
Patente Mundial

DRAIN GRATE CORNER PACK
PACK ESQUINA REJILLA DRENAJE

② RJ67 E000 25x50
ANTISHOCK
Grates RJ55 and RJ70 can also be used
Compatible con las rejillas RJ55 y RJ70

CORNER CERAMIC GRATE
ESQUINA REJILLA CERÁMICA

② RJ70 E000 20x20
ANTISHOCK
Grates RJ55 and RJ67 can also be used
Compatible con las rejillas RJ55 y RJ67

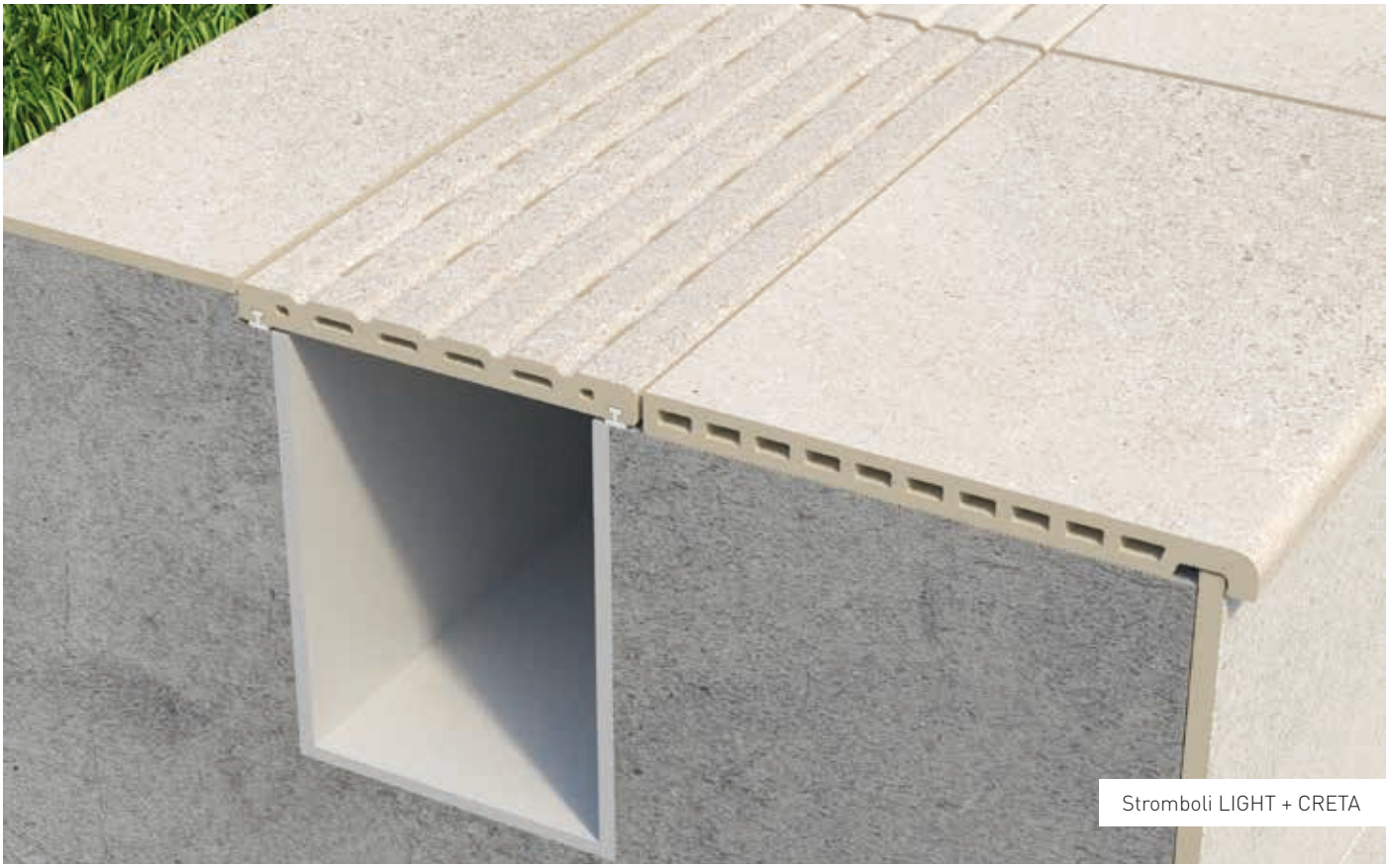

Stromboli LIGHT + CRETA

POOL SHELL

TRIMS | MEDIA CAÑA

①

MDCA E000 6x50cm

②

MDCA I000 6x50cm

③

MDCA EE00 6x6cm

④

MDCA EI00 6x6cm

⑤

MDCA AE00 6x6cm

⑥

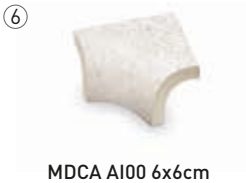

MDCA AI00 6x6cm

Stromboli SILVER + POOL SHELL

STEPS AND TILES

CONSTRUCTION SOLUTIONS for inside the pool. Each serie has pieces that will solve any construction problem: stairs, benches, lounger beds for Jacuzzi, etc.

BASES Y PELDAÑOS

SOLUCIONES CONSTRUCTIVAS para el interior de la piscina. Cada serie cuenta con piezas que solucionarán cualquier problema constructivo: escaleras, bancos, tumbonas para jacuzzi, ...

Antislip Tiles
Bases Antideslizantes

120x33 RECTO STEP
PELDAÑO RECTO

Corporate pieces
Piezas corporitivas

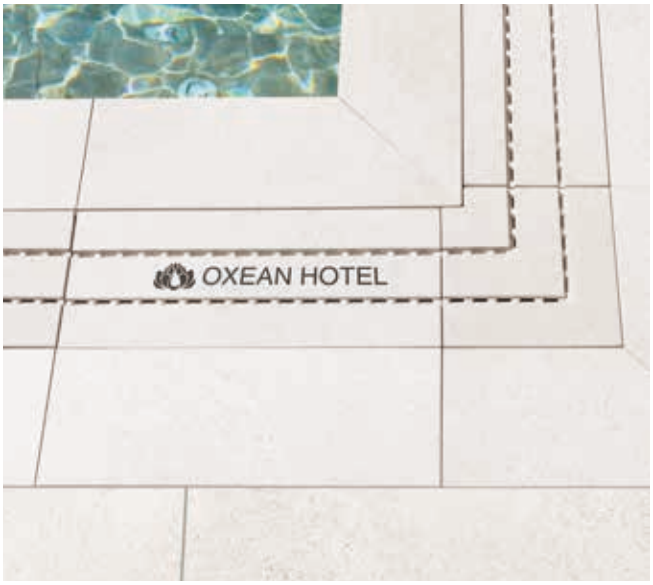

Art. 7087
On demand
**Bajo demanda*

Warning signaling for public pools
Señalización de advertencia para piscinas públicas

Warning pool symbols example
Ejemplo de señales de advertencia

DEEP FEET NO DIVING 80FT

Number dimensions example
Ejemplo de las dimensiones de los números

14,55 0.90m 85

SOLUTIONS FOR POOL CLEANERS
SOLUCIÓN PARA LIMPIAFONDOS

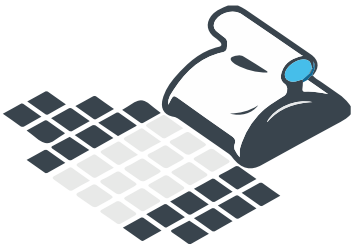

EDGE CORNER SOLUTIONS
SOLUCIÓN DE ESQUINA PARA BORDES

Underwater radious
Radio bajo el agua

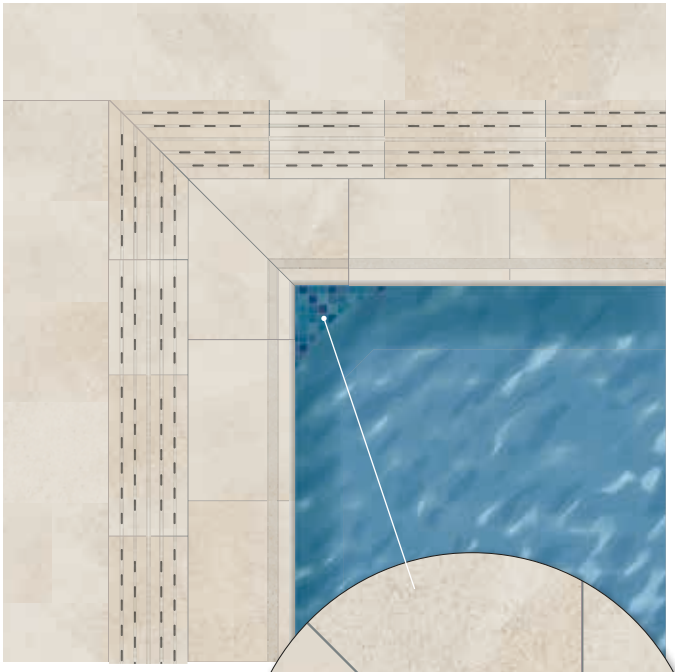

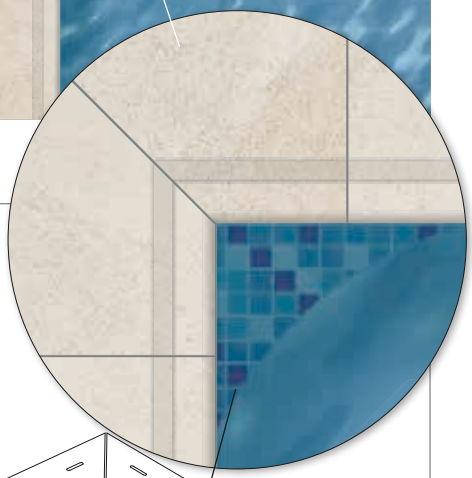

MAUI EDGE
BORDE MAUI
BPMA 0000 33x50

DRAIN GRATE
REJILLA DE DRENAJE
RJ67 0000 25x50

GRATE SUPPORT
SOPORTE P/REJILLA
BSCA 0000 18x50

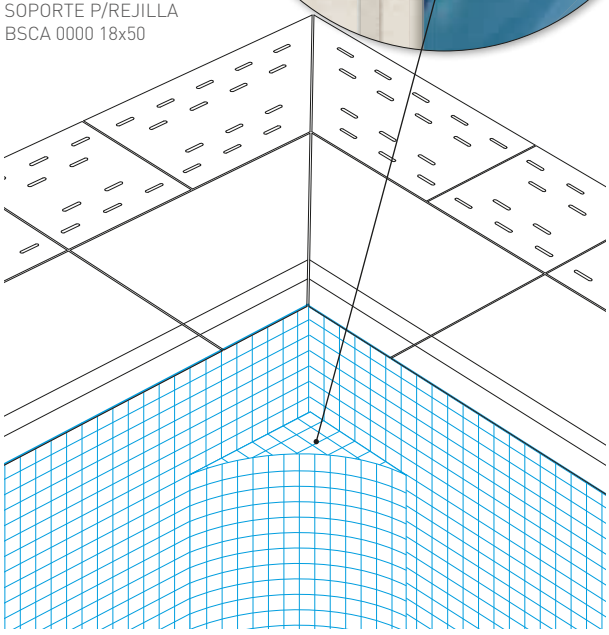

Edge radious
Radio del borde

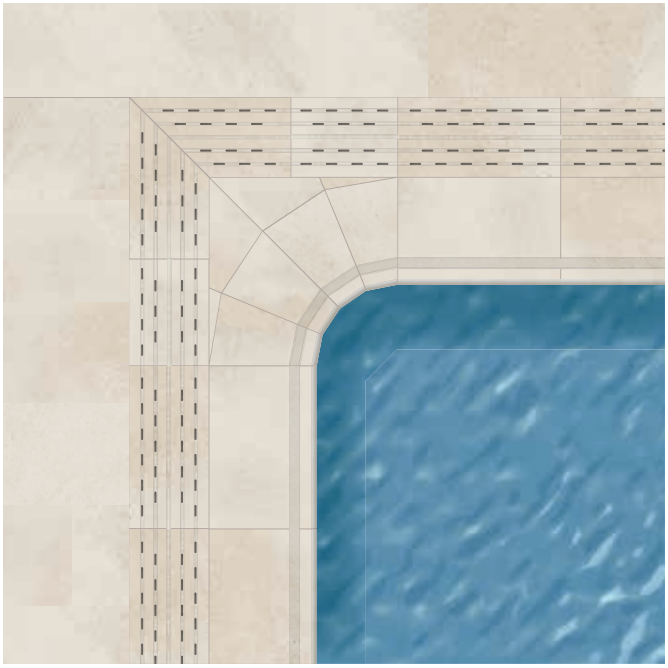

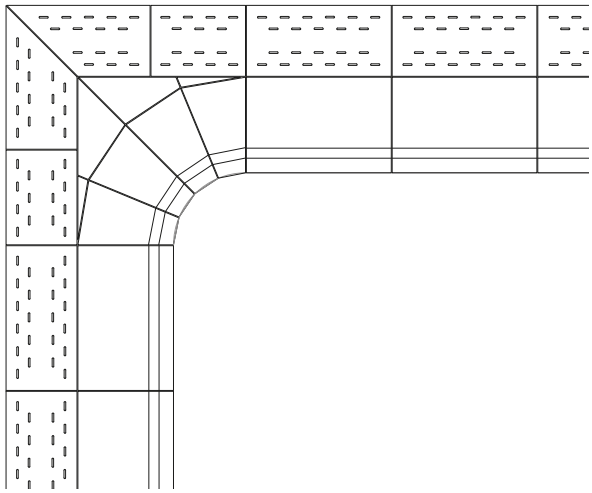

MAUI EDGE
BORDE MAUI
BPMA 0000 33x50

DRAIN GRATE
REJILLA DE DRENAJE
RJ67 0000 25x50

GRATE SUPPORT
SOPORTE P/REJILLA
BSCA 0000 18x50

CORNER SOLUTIONS INDISE VESSEL
SOLUCIÓN DE ESQUINA EN EL VASO

Edge radious
Radio del borde

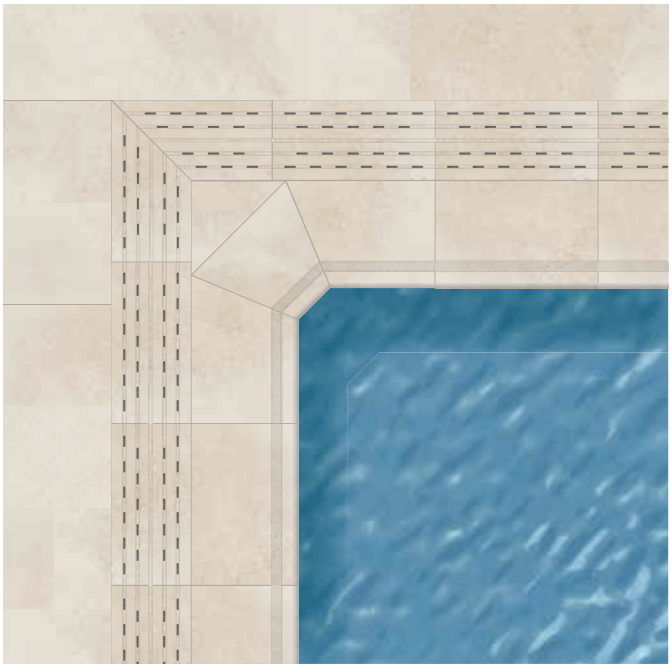

Trim
Media Caña

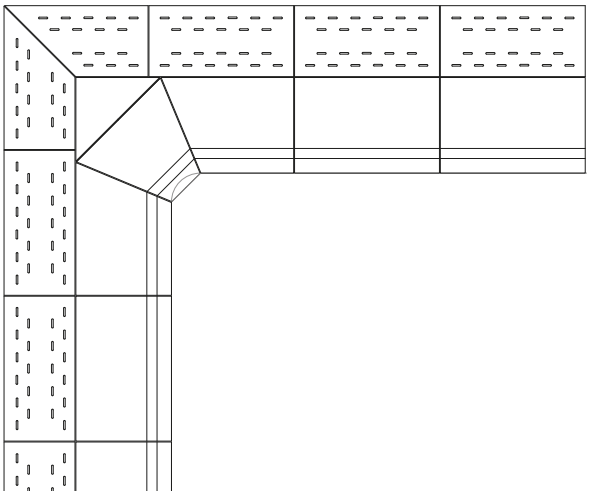

MAUI EDGE
BORDE MAUI
BPMA 0000 33x50

DRAIN GRATE
REJILLA DE DRENAJE
RJ67 0000 25x50

GRATE SUPPORT
SOPORTE P/REJILLA
BSCA 0000 18x50

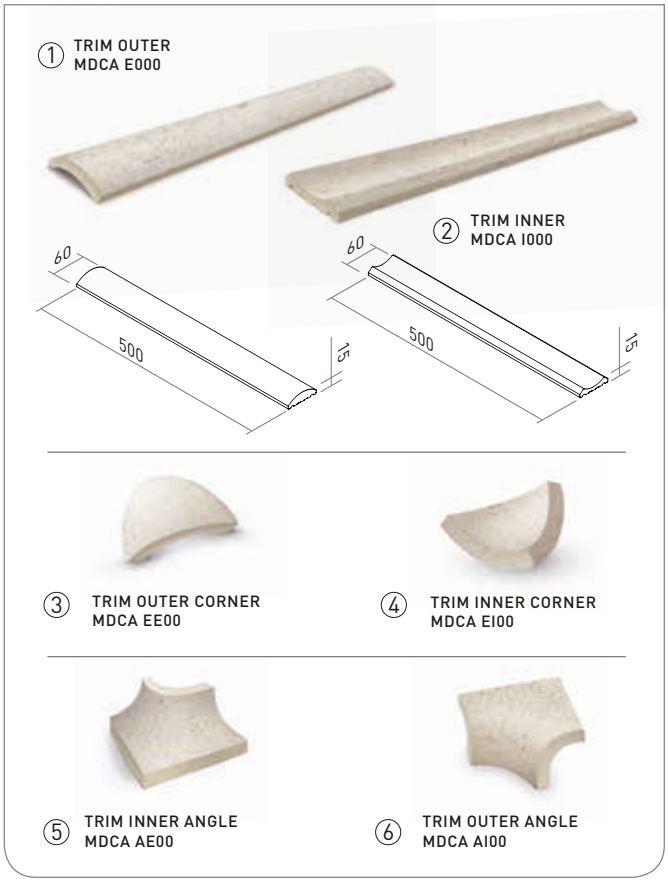

POOLS PLACEMENT
COLOCACIÓN DE PISCINAS

Woods NORDIC

IMPORTANT NOTICE! BEFORE INSTALLING, NOTE THE FOLLOWING.

- Verify that the material being set is that which the costumer ordered.
- Ensure that all boxes are one shade and one caliber.
- Ensure there are no gross physical defects (1st quality material).
- IT IS RECOMMENDED TO MIX PIECES FROM SEVERAL BOXES WHEN SETTING.
- Claims will not be accepted when the above conditions are not complied with after the material has been installed.

THE BOX REFERENCE WILL BE NECESSARY FOR ANY CLAIM

NOTICE TO INSTALLERS

- During the design and installation stages the provision of all types of joints (structural, perimeter, intermediate) should be considered. For technical reasons, tile installation without joints is not recommended, as this is the cause of multiple defects and pathologies.
- A minimum joint width of 4.0 mm. Is recommended for stretcher bond and herringbone bond tile installation. "It is recommended that ¾ brick bond is used when fixing for a more satisfactory finish".
- The adhesive to be used in porcelain stoneware must be flexible glue cement type C2.
- Once the tiles have been laid out, it is highly recommended to eliminate any remains of cement or grout with a domestic acid cleaner especially designed for ceramic tiles, which should be mixed with 3 parts of water and 1 of cleaner, and this should impregnate the surface to be cleaned not more than 5 minutes, after that please wash it with enough clean water. Never use any cleaning products that may contain fluorhydric acid. To ensure that the domestic cleaner chosen will not damage the floor tile area, it is also advisable to do a test on a non installed spare tile.
- Claims will not be accepted when the above conditions are not followed.

¡AVISO IMPORTANTE! ANTES DE LA PUESTA EN OBRA.

- Verificar que la calidad que figura impresa en el embalaje se corresponde con la del material solicitado.
- Verificar que todas las cajas pertenecen a un único tono y calibre.
- Verificar la ausencia de defectos visibles (baldosas de 1ª calidad).
- SE REQUIERE, AL COLOCAR, MEZCLAR PIEZAS DE VARIAS CAJAS.
- No se admitirán reclamaciones de problemas derivados del incumplimiento de estas premisas cuando el material ya esté colocado.

PARA ATENDER CUALQUIER RECLAMACIÓN
ES NECESARIA LA REFERENCIA DE LA CAJA

AVISO A LOS COLOCADORES

- Deberán planificarse y ejecutarse correctamente todo tipo de juntas: estructurales, perimetrales, de dilatación, y de colocación. La colocación sin juntas es desaconsejable desde cualquier punto de vista técnico, pudiendo ser el origen de varias patologías.
- Para la colocación de baldosas cerámicas de forma trabada o en espiga se requiere una junta de colocación mínima de 4.0 mm. Para un mejor acabado recomendamos no trabar las piezas a más de ¼ de su dimensión.
- El adhesivo a emplear en gres porcelánico debe ser Cemento cola flexible tipo C2.
- Finalizada la puesta en obra se recomienda eliminar los restos de materiales de agarre y rejuntado con un desincrustante comercial diseñado expresamente para baldosas cerámicas, rebajado con tres partes de agua, permaneciendo en contacto con la superficie a limpiar no más de 5 minutos, y aclarando la superficie inmediatamente después con abundante agua. No utilizar nunca salfumant ni otros productos de limpieza que pudieran contener ácido fluorhídrico. Para verificar que el limpiador escogido no dañará el pavimento se requiere hacer una prueba previa en una zona oculta o poco visible o en una baldosa sin instalar.
- No se admitirán reclamaciones de problemas derivados del incumplimiento de estas premisas.

PROCEDURE FOR CERAMIC PIECES PLACEMENT IN POOLS
MANUAL DE COLOCACIÓN DE PIEZAS CERÁMICAS EN PISCINAS

Once we have executed the pool shell and prepared the support for the ceramic material, Ceramica Mayor suggests the following steps to achieve a correct execution in the placement of special pieces for pool edges.

Una vez se haya ejecutado el vaso de la piscina y preparado el soporte para recibir el material cerámico, Cerámica Mayor sugiere seguir los siguientes pasos para conseguir una correcta ejecución en la colocación de las piezas especiales de borde.

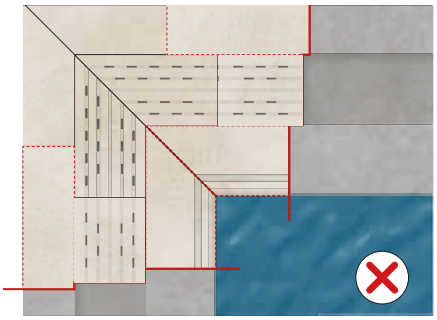

Incorrect alignment of pieces. Incorrect placement of pieces can cause breakage in pieces.

Una colocación incorrecta puede producir roturas en las piezas.

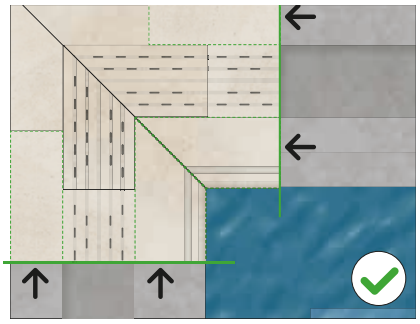

Correct alignment of pieces. These pieces must be cutted and adjusted on-site.

Alineación correcta de las piezas. Estas piezas se deberán de cortar y ajustar en obra.

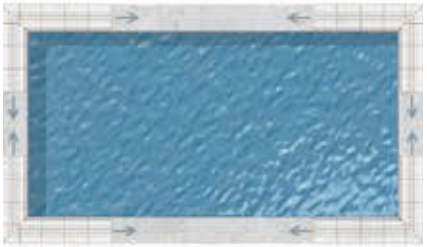

The placement of the pieces must start from the corners to the center of each side, adjusting last pieces in the center.

La colocación de las piezas deberá de empezar de los extremos hacia el centro de cada uno de los lados, ajustando las piezas en el centro de cada lado.

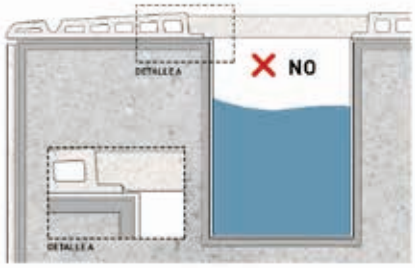

The grid should never be placed without joints due to the contractions and dilatations that pieces may suffer. Besides, the rubber provided by Ceramica Mayor must be always used to avoid vibrations.

Nunca se debe de colocar la rejilla sin junta debido a las contracciones y dilataciones que pueden sufrir las piezas. Además, es obligatorio la colocación de la goma proporcionada por Cerámica Mayor para evitar vibraciones.

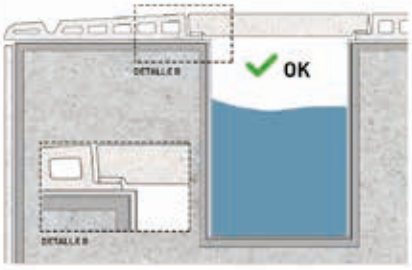

The grid must be placed over the edge and support flanges, and always with the rubber provided by Ceramica Mayor. Flexible, watertight and anti-acid tail mortar must be used for correct edge and support placement.

La rejilla deberá apoyar en las pestañas del borde y del soporte, colocando siempre la goma proporcionada por Cerámica Mayor. Se debe emplear mortero cola flexible, estanco y antiácido para la colocación del borde y soporte.

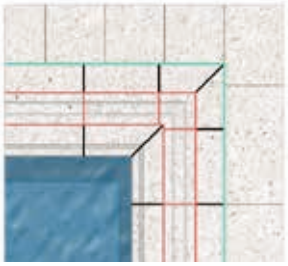

The expansion joints are very important to ensure correct ceramic pieces placement and to avoid possible breakages. Ceramica Mayor recommends:

- **Open joint minimum 4 mm size**
- **Closed joint minimum 4 mm size**
- **Expansion joint**

Las juntas son muy importantes en la colocación de las piezas para evitar posibles roturas. Cerámica Mayor recomienda:

- Junta abierta mínima 4mm
- Junta cerrada mínima 4mm
- Junta de dilatación

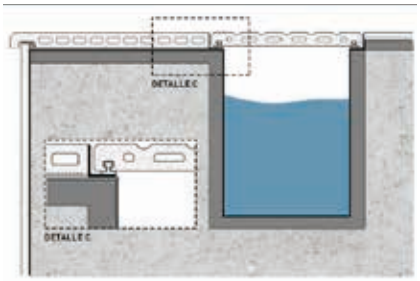

In the case that the grid is placed in a system without flanges, a screed of at least 2 cm must be made in the channel and a plastic L placed to support the grid. The grid always must have the rubber.

En el caso de que se coloque rejilla en un sistema que no lleva la pestaña, se realizará un recrecido en el canal de almenos 2cm y se colocará una L de plástico. La rejilla siempre deberá de llevar nuestra goma.

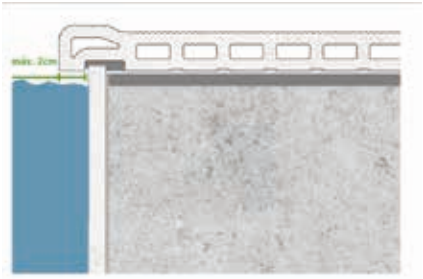

Ceramica Mayor suggests that the edge pieces never protrude more than 2 cm beyond the vertical wall of the pool shell.

Cerámica Mayor sugiere que la pieza de borde no sobresalga más de 2cm respecto el paramento vertical del vaso de la piscina. Un excesivo vuelo de la pieza podrá provocar una rotura en la misma.

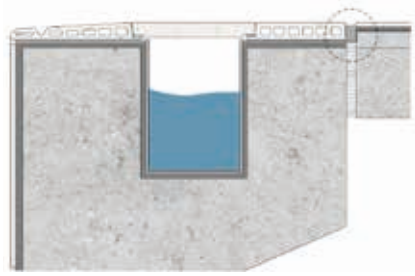

We also recommend placing an expansion joint between the edge pieces and terrace pieces to absorb possible contractions and dilatations. Moreover, every 25 sqm or 5 linear metres, expansion joints must be placed to avoid ceramic pieces breakages.

Recomendamos colocar una junta de dilatación entre el borde y la terraza para absorber las posibles contracciones y dilataciones. Además cada 25m² o 5 ml colocar la junta de dilatación para evitar las roturas de piezas cerámicas.

PLACEMENT RECOMMENDATIONS
RECOMENDACIONES DE MONTAJE

Step fitting indications
Montaje de peldaños

SETTING-OUT ON SITE

We recommend to ensure that all the tiles fit properly at the stairs.
At this point, it is important to consider all the necessary joints: expansion joints, perimeter joints, tile-to-tile joints and structural joints.

PLANIFICACIÓN

Nos aseguraremos de que las medidas de nuestro material encajan en la escalera. Debemos tener en cuenta todo tipo de juntas: estructurales,perimetrales, de dilatación, y de colocación.

SURFACE AND ADHESIVE METHOD

The support surface should be well-formed, clean and dry.
The adhesive is spread both, on the back side of the step tile and on the support. Then, the step tile should be positioned completely resting on the support.

SUPERFICIE Y ENCOLADO

La superficie debe estar bien conformada y seca. Eliminamos cualquier resto de suciedad.
El adhesivo se extiende sobre el escalón de obra y sobre el peldaño. A continuación colocamos el peldaño totalmente apoyado sobre la escalera.

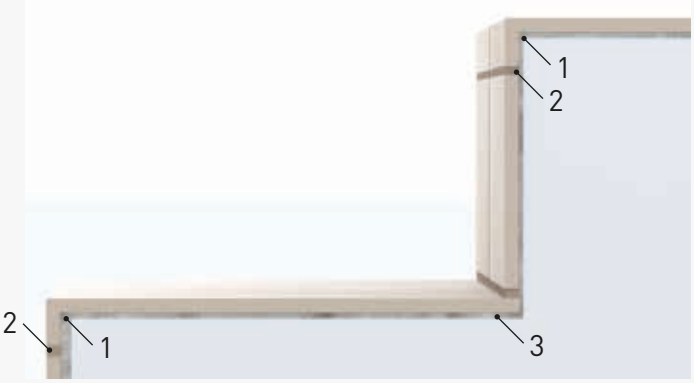

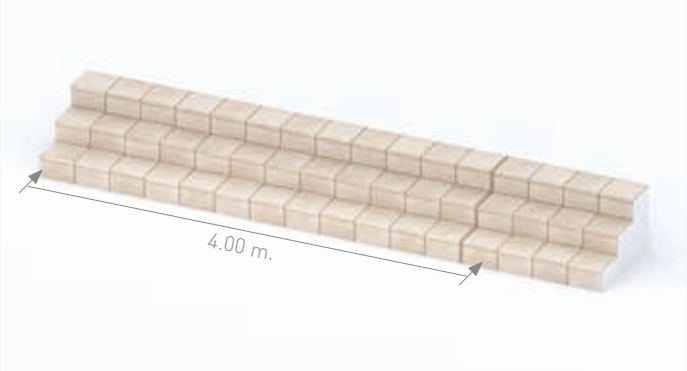

IMPORTANT

We recommend to use appropriate bonding materials: the adhesive should be high-adherence and flexible and the grouts past should be waterproof and elastic. The level should be checked and adjusted.

IMPORTANTE

Para una correcta instalación de los peldaños es necesario utilizar junta elástica impermeable y cemento cola flexible.
Comprobamos las piezas y ajustamos los niveles.

JOINTS

We recommend to use a tile-to-tile joint between 6 and 10mm.
We recommend to install an expansion joint each 4m.

JUNTAS

Junta entre peldaños entre 6 y 10 mm
La junta de dilatación debe hacerse cada 4 metros.

Baseboard applications
El rodapié como solución para zanquines

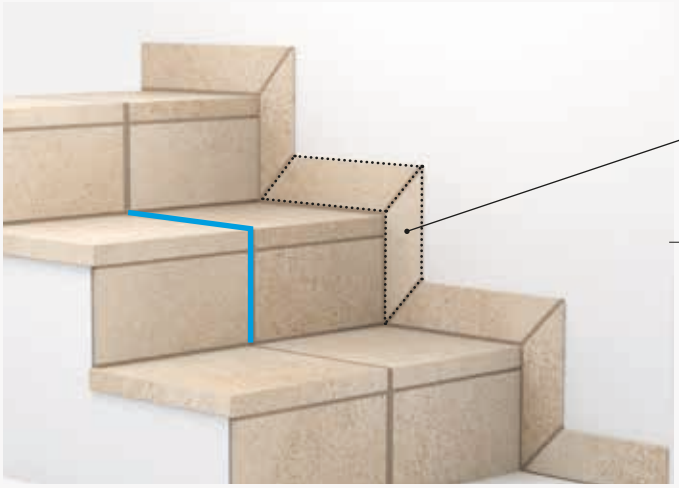

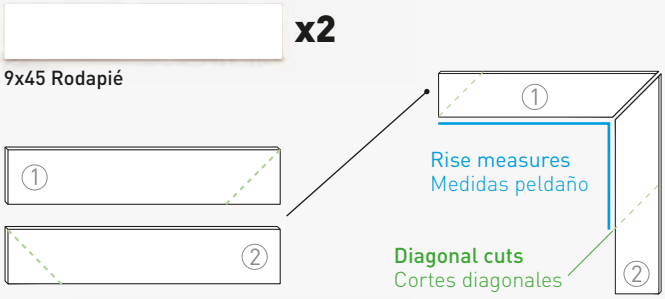

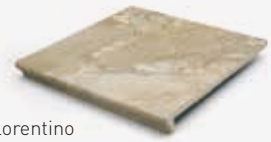

Peldaño florentino
MONOBLOCK
31.6x33cm

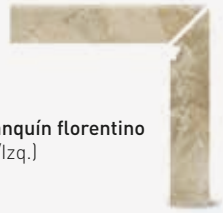

9x45 Zanquín florentino
(Dcha. /Izq.)

Angular finishes for 120x33 step
Terminaciones angulares para peldaño 120x33

Tiles mounting recommendation
Recomendación de montaje para bases

31x83
37.5x75
30x60
60x120

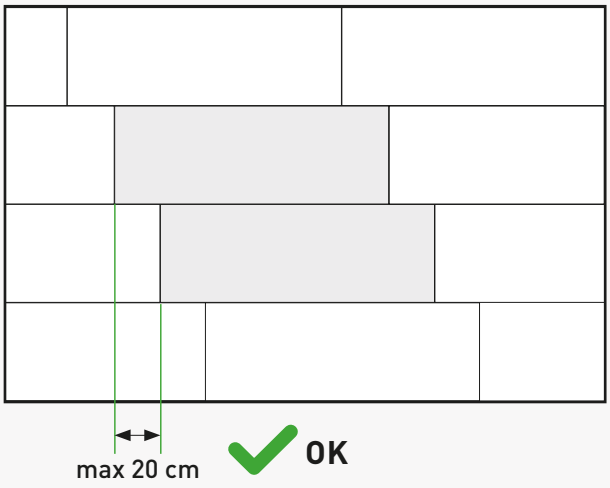

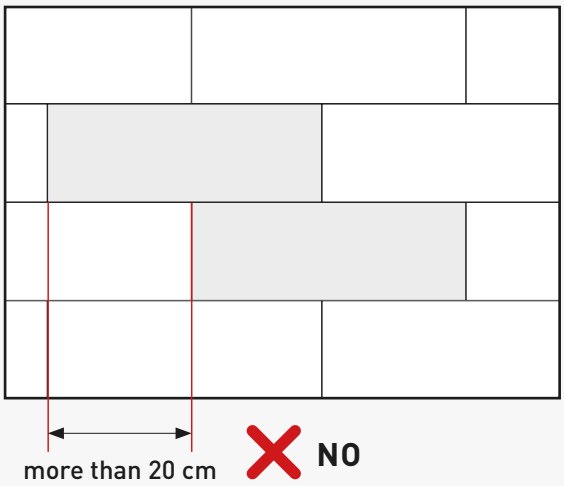

22.5x90
20x120

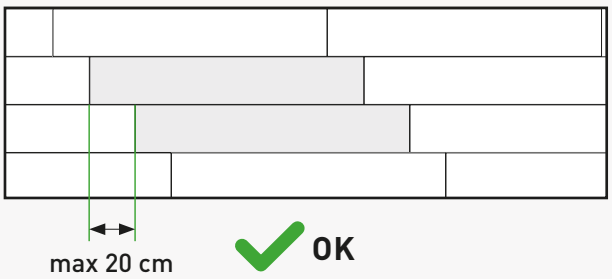

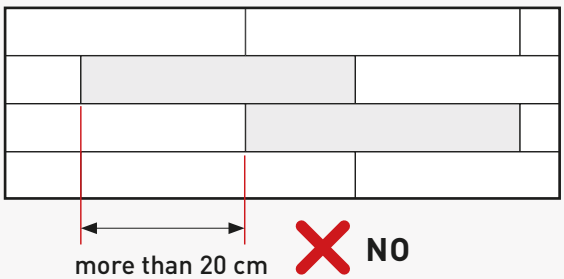

31.6x31.6
75x75
60x60

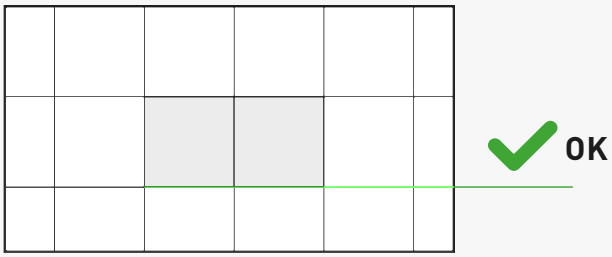

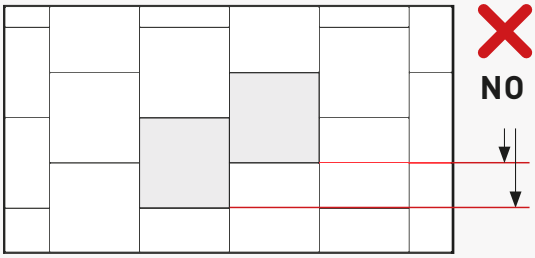

PIECES DIMENSIONS
DIMENSIONES DE PIEZAS

31.6x31.6*
OUT Base
3·C
1cm

30x60*
OUT Base
3·C
1cm

37.5x75R
OUT Base
3·C
1.02cm

31x83*
OUT Base
3·C
0.9cm

60x120R
OUT Base
3·C
1.02cm

60x60*
OUT Base
3·C
1.02cm

75x75R
IN Base
1·A

75x75R
OUT Base
3·C
1.02cm

20x120R
IN Base
3·C

20x120R
OUT Base
3·C
1.02cm

22.5x90*
OUT Base
3·C
0.9cm

14.5x120R
Step raise - tabica
0.9cm

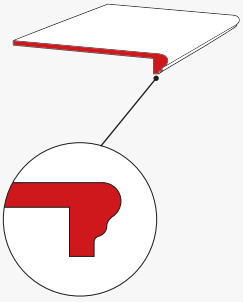

Florentino Step 31.6x33.3
Peldaño Florentino 31.6x33.3
12.4x12.9 in. | 31.6x33 cm
0.43 in. | 1.1 cm
1.26 in. | 3.2 cm

Florentino Step 33.3x33.3
Peldaño Florentino 33.3x33.3
12.9x12.9 in. | 33x33 cm
0.43 in. | 1.1 cm
1.26 in. | 3.2 cm

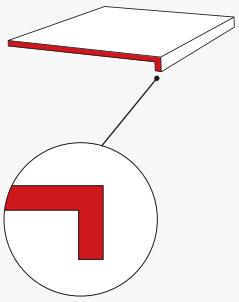

Recto Step 31.6x33.3
Peldaño Recto 31.6x33.3
12.4x12.9 in. | 31.6x33 cm
0.43 in. | 1.1 cm
1.26 in. | 3.2 cm

Recto Step 33.3x33.3
Peldaño Recto 33.3x33.3
12.9x12.9 in. | 33x33 cm
0.43 in. | 1.1 cm
1.26 in. | 3.2 cm

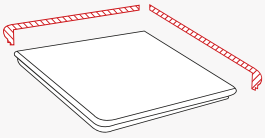

Angular Florentino Step 33x33
Peldaño Angular Florentino 33x33
12.9x12.9 in. | 33x33 cm
0.43 in. | 1.1 cm
1.26 in. | 3.2 cm

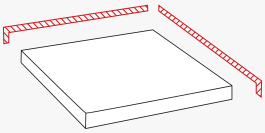

Angular Recto Step 33x33
Peldaño Recto Angular 33x33
12.9x12.9 in. | 33x33 cm
0.43 in. | 1.1 cm
1.26 in. | 3.2 cm

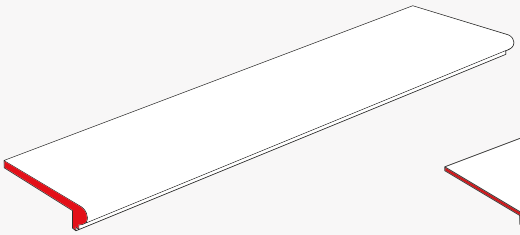

Florentino Step 120x33
Peldaño Florentino 120x33
47.2x12.9 in. | 120x33 cm
0.43 in. | 1.1 cm
1.33 in. | 3.4 cm

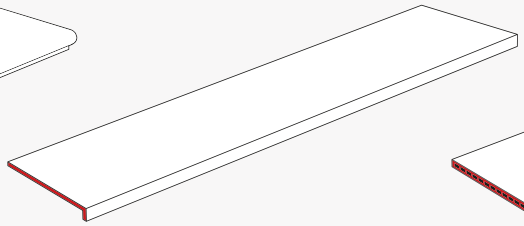

Recto Step 120x33
Peldaño Recto 120x33
47.2x12.9 in. | 120x33 cm
0.43 in. | 1.1 cm
1.33 in. | 3.4 cm

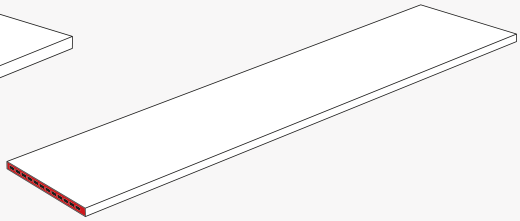

Complete Step 120x33
Peldaño Completo 120x33
47.2x12.9 in. | 120x33 cm
0.94 in. | 2.4 cm

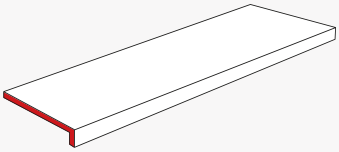

Vierteaguas 18x50
7.08x19.68 in. | 18x50 cm
0.43 in. | 1.1 cm
1.26 in. | 3.2 cm

MONOBLOCK

ONE PIECE WITHOUT GLUED

UNA PIEZA, SIN PEGADO

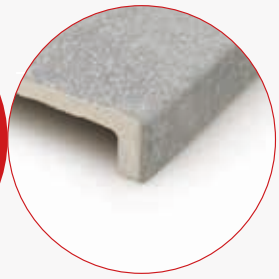

TECHNICAL INFORMATION OF THE TILES
INFORMACIÓN TÉCNICA DE LAS BASES

Resistance to surface abrasion Resistencia a la abrasión		EN ISO 10545-7	**PEI IV - V**	Stain resistance Resistencia a las manchas		EN ISO 10545-14,5	**5**
Frost resistance Resistencia a la helada		EN ISO 10545-12	✔	Chemical resistance Resistencia química		EN ISO 10545-13	**GA / GLA / GHA**
Thermal shock resistance Resistencia al choque térmico		EN ISO 10545-9	✔	Scratch resistance Resistencia al rayado		UNE 67101	**9**
Modulus of rupture Resistencia a la flexión		EN ISO 10545-4	**>23N / mm²**	Water absorption Absorción de agua		EN ISO 10545-3	**< 0,5 %**
Antislip Antideslizante		DESLIZAMIENTO	UNE ENV 12633 **Clase 3**	Fire resistance Resistencia al fuego		CLASE A1fl Sin necesidad de ensayo (Decisión 96/603/ECC MODIFICADA)	✔
Antislip Antideslizante Hawaii & Mikonos Pool Systems		Antislip Antideslizante	DIN 51130 **R10 / R12***	Impact resistance Resistencia al impacto		EN ISO10545-5	✔
Antislip Antideslizante		Antislip Antideslizante	DIN 51097 **Clase C**	Dimensional tolerance Tolerancia dimensional		Dimensional tolerance Tolerancia dimensional	✔

PACKING LIST

V.7 | **2019**

DATE: 13/12/2019

FLOOR TILES

	PRICE PRECIO	inches pulgadas	pieces/box piezas/caja	SQM/box m²/caja	box/pallet cajas/palet	pieces/pallet piezas/palet	SQM/pallet m²/palet	kg/box kg/caja	kg/pallet gross kg/palet bruto	CUPIRA	CROSSCUT	CEMENTS	WOODS	STROMBOLI	RAINFOREST	SEA ROCK	MATERIA	COLONIAL
BASE 31,6x31,6* cm - OUT	(M-494) m²	12.4"x12.4"	10	1,0000	60	600	60,00	21,20	1.292							●	●	●
BASE 31x83* cm - OUT	(M-741) m²	12.2"x32.6"	4	1,0292	50	200	51,46	22,27	1.135		●			●		★		
BASE 37,5x75ᴿ cm - OUT	(M-770) m²	14.8x29.5"	4	1,1250	48	192	54,00	25,50	1.244	●	●	●		●		▲		
BASE 75x75ᴿ cm - OUT	(M-769) m²	29.5"x29.5"	2	1,1250	45	90	50,62	25,5	1.190			●		●				
BASE 75x75ᴿ cm - IN	(M-768) m²	29.5"x29.5"	2	1,1250	45	90	50,62	25,5	1.190		●	●		●				
BASE 22,5x90* cm - OUT	(M-760) m²	8.8"x35.4"	6	1,2150	60	360	72,90	22,5	1.365				●		●			
BASE 20x120ᴿ cm - IN	(M-761) m²	7.9"x 47.2"	5	1,2000	36	180	43,20	29,5	1.082				●					
BASE 20x120ᴿ cm - OUT	(M-789) m²	7.9"x 47.2"	5	1,2000	36	180	43,20	29,5	1.082				●					
BASE 60x60 cm OUT	(M-784) m²	23,6"x 23.6"	3	1,0800	48	144	51,84	22,5	1.080					●		▲		
BASE 60x120ᴿ cm OUT	(M-792) m²	23.6"x 47.2"	2	1,4400	30	60	43,20	35,5	1.065	■	●	⬟		●				
PELDAÑO RECTO 31,6x33 cm - OUT	(M-707) pz	12.4"x12.9"	6	-	66	396	-	15,36	980					●		▲	●	●
PELDAÑO FLORENTINO 31,6x33 cm - OUT	(M-382) pz	12.4"x12.9"	6	-	66	396	-	15,90	1.033							●		
PELDAÑO ANG. RECTO 33x33 cm - OUT	(M-715) pz	12.9"x12.9"	1	-	116	116	-	2,70	359					●		▲		
PELDAÑO ANG. FLORENTINO 33x33 cm - OUT	(M-714) pz	12.9"x12.9"	1	-	116	116	-	2,88	354							●		
PELDAÑO RECTO 120x33 cm - OUT	(M-739) pz	12.9"x47.2"	2	-	32	64	-	23,18	772	●	●	●	●	●		▲		
PELDAÑO RECTO TAPA 120x33 cm - OUT	(M-787) pz	12.9"x47.2"	1	-	32	32	-	11,59	386	●	●	●	●	●		▲		
PELDAÑO RECTO 2 TAPAS 120x33 cm - OUT	(M-788) pz	12.9"x47.2"	1	-	32	32	-	12,00	386	●	●	●	●	●		▲		
PELDAÑO RECTO 120x33 cm - IN	(M-793) pz			-			-				●	●	●	●				
PELDAÑO RECTO TAPA 120x33 cm - IN	(M-787) pz	12.9"x47.2"	1	-	32	32	-	11,59	386		●	●	●	●				
PELDAÑO RECTO 2 TAPAS 120x33 cm - IN	(M-788) pz	12.9"x47.2"	1	-	32	32	-	12,00	386		●	●	●	●				
PELDAÑO FLORENTINO 120x33 cm - OUT	(M-742) pz	12.9"x47.2"	2	-	32	64	-	21,60	721		●					●		
PELDAÑO FLORENTINO TAPA 120x33 cm - OUT	(M-787) pz	12.9"x47.2"	1	-	32	32	-	11,59	386		●					●		
PELDAÑO FLORENTINO 2 TAPAS 120x33 cm - OUT	(M-788) pz	12.9"x47.2"	1	-	32	32	-	12,00	386		●					●		
PELDAÑO FLORENTINO 120x33 cm - IN	(M-794) pz			-			-				●							
PELDAÑO FLORENTINO TAPA 120x33 cm - IN	(M-787) pz	12.9"x47.2"	1	-	32	32	-	11,59	386		●							
PELDAÑO FLORENTINO 2 TAPAS 120x33 cm - IN	(M-788) pz	12.9"x47.2"	1	-	32	32	-	12,00	386		●							
PELDAÑO COMPLETO 120x33 cm - OUT	(M-419) pz	47.2"x12.9"	7	-	12	84	-	16,20/ud	1346				●	●	●	●		
ZANQUÍN RECTO 9x45cm (D/I)	(M-743) 2 pz	3.5"x17.7"	8 set	-	99	792 set	-	13,50	1356	●	●	●	●	●		▲	●	●
ZANQUÍN FLORENTINO 9x45cm (D/I)	(M-751) 2 pz	3.5"x17.7"	8 set	-	99	792 set	-	13,43	1350		●					●		
ZANQUÍN COMPLETO 9x45cm (D/I)	(M-750) 2 pz	3.5"x17.7"	8 set	-	99	792 set	-	13,51	1357				●	●	●	●		
RODAPIÉ 9x45 cm	(M-744) pz	3.5"x17.7"	16	-	99	1.584	-	14,05	1.394	●	●	●	●	●	●	●	●	●
TABICA 14x120 cm	(M-390) pz	5.3"x47.2"	4	-	40	160	-	16,20	668	●	●	●	●	●	●	●		
VIERTEAGUAS 18x50 cm	(M-392) pz	7.1"x19.6"	6	-	72	432	-	13,82	1.015			●	●	●	●	●	●	●
VIERTEAGUAS 18x50 CORTE *ER EE00 18X50 | VIER EI00 18X50*	(M-735) 2pz	-	-	-	-	-	-	-	-			●	●	●	●	●	●	●

SKIMMER EDGES / BORDES SKIMMER

	PRICE PRECIO	inches pulgadas	pieces/box piezas/caja	SQM/box m²/caja	box/pallet cajas/palet	pieces/pallet piezas/palet	SQM/pallet m²/palet	kg/box kg/caja	kg/pallet gross kg/palet bruto	CUPIRA	CROSSCUT	CEMENTS	WOODS	STROMBOLI	RAINFOREST	SEA ROCK	MATERIA	COLONIAL
CRETA																		
BORDE CRETA - *Ref. BPCR 0000 33x50*	(M-754) pz	12.9"x19.6"	2	-	60	120	-	13,60	816		PETRA-CLOUD	SNOW-WARM-SMOKE	ARCTIC-NORDIC-OLIVO			MARFIL-CARAMEL		
BORDE CRETA PACK ESQUINA *Ref. BPCR EE00 33x50 / BPCR EI00 33x50*	(M-755) 2 pz	-	1 set	-	-	-	-	-	-									
BORDE CURVO CRETA *Ref. BPCR RE00 33x_ / BPCR RI00 33x_*	(M-756) pz	-	/radio	-	-	-	-	-	-									
MIKONOS -30% R12																		
BORDE MIKONOS *Ref. BPMI 0000 E2C 45x70*	(M-517) pz	17.7"x27.5"	2	-	22	44	-	15,05/ud	682							CARAMEL		
PACK ESQUINA BORDE MIKONOS *Refs. BPMI EE00 E2C 45x70 / BPMI EI00 E2C 45x70*	(M-567) 2 pz	-	1 set	-	-	-	-	-	-									
BORDE MIKONOS AGUJERO SKIMMER *Ref. BPMI SK00 E2C 45x70*	(M-530) pz	17.7"x27.5"	-	-	-	-	-	-	-									
BORDE MIKONOS CURVO *Ref. BPMI RE00 E2C 45X_ / BPMI RI00 E2C 45X_*	(M-737) pz	-	/radio	-	-	-	-	-	-									

(*) Tiles without rectify / Bases sin rectificar

(ᴿ) Rectified tiles / Bases rectificadas

(▲) Sea Rock: Marfil + Caramel

(★) Sea Rock: Marfil + Caramel + Gris Oscuro

(⬟) Cements: Snow

(■) Cupira: Hueso + Marengo

Weights may suffer variations
Los pesos pueden sufrir variaciones

POOLS / OVERFLOWING EDGES / BORDES DESBORDANTES	MAUI	BORDE MAUI - *Ref. BPMA 0000 33x50*	(M-746) pz	12.9"x19.6"	2	-	60	120	-	13,22	9,50					LIGHT- CREAM - SILVER		CARAMEL		
		BORDE MAUI PACK ESQUINA *Ref. BPMA EE00 33x50 / BPMA EI00 33x50*	(M-748) 2 pz	-	1 set	-	-	-	-	-	24,70									
		BORDE CURVO MAUI *Ref. BPMA RE00 33x_ / BPMARI00 33x_*	(M-775) pz	-	/radio	-	-	-	-	-	9,50									
	BORA	BORDE BORA - *Ref. BPBO 0000 20x50*	(M-758) pz	7.9"x19.6"	2	-	104	208	-	11,11	12,11									
		BORDE BORA PACK ESQUINA *Ref. BPBO EE00 20x50 / BPBO EI00 20x50*	(M-765) 2 pz	-	1 set	-	-	-	-	-	29,93									
		BORDE CURVO BORA *Ref. BPBO RE00 20x_ / BPBO RI00 20x_*	(M-767) pz	-	/radio	-	-	-	-	-	12,11									
	HAWAII -30% R12	BORDE HAWAII - *Ref. BPHA 0000 25x50*	(M-709) pz	9.8"x19.6"	2	-	42	84	-	7,60	13,81							CARAMEL		
		BORDE HAWAII PACK ESQUINA *Ref. BPHA EE00 25x50 / BPHA EI00 25x50*	(M-734) 2 pz	-	1 set	-	-	-	-	-	33,33									
		BORDE CURVO HAWAII - *Ref. BPHA RADIO*	(M-414) pz	-	/radio	-	-	-	-	-	13,81									
	CANARIAS	BORDE SOPORTE CANARIAS - *Ref. BSCA 0000 18x50*	(M-729) pz	7.1"x19.6"	2	-	56		-	9.32	9,50									
		PACK ESQUINA BORDE SOPORTE CANARIAS *Refs. BSCA EE00 18x50 / BSCA EI00 18x50*	(M-733) 2 pz	-	1 set	-	-		-	-	24,70									
		BORDE SOPORTE CANARIAS CURVO *Ref. BSCA RE00 18x_ / BSCA RI00 18x_*	(M-745) pz	-	/radio	-	-	112 -	-	-	9,50									
DRAIN GRATES / REJILLAS DE DRENAJE	RJ55 ANTISHOCK	REJILLA CERÁMICA RJ55 - *Ref. RJ55 0000 20x50*	(M-759) pz	7.9"x19.6"	2	-	128	256 -	-	7,60	15,96									
		REJILLA CERÁMICA RJ55 PACK ESQUINA *Ref. RJ55 E000 20x50*	(M-766) 2 pz	-	1 set	-	-	-	-	-	31,92									
		REJILLA CERÁMICA RJ55 CURVA *Ref. RJ55 RE00 20x_ / RJ55 RI00 20x_*	(M-778) pz	-	/radio	-	-	-	-	-	18,81									
	RJ67 ANTISHOCK	REJILLA CERÁMICA RJ67 - *Ref. RJ67 0000 25x50*	(M-780) pz	9.8"x19.6"	2	-	108	216	-	9,52	18,62		PETRA-CLOUD	SNOW-WARM-SMOKE	ARCTIC-NORDIC-OLIVO			MARFIL-CARAMEL		
		REJILLA CER. RJ67 PACK ESQUINA *Ref. RJ67 E000 25x50*	(M-781) 2 pz	-	1 set	-	-	-	-	-	41,04									
		REJILLA CER. RJ67 CURVA *Ref. RJ67 RE00 25x_ / RJ67 RI00 25x_*	(M-782) pz	-	/radio	-	-	-	-	-	18,62									
	RJ70	REJILLA CERÁMICA RJ70 - *Ref. RJ70 0000 20x50*	(M-731) pz	7.9"x19.6"	2	-	56	112	-	6,65	28,50							CARAMEL		
		REJILLA CER. RJ70 ESQUINA - *Ref. RJ70 E000 20*	(M-732) pz	9"x9"	1	-	152	152	-	2,00	39,90									
SOLUTIONS	TRIMS MEDIA CAÑA	MEDIA CAÑA - *Ref. MDCA E000 / MDCA I000 6x50cm*	(M-773) pz	2.3"x19.6"	-	-	-	-	-	-	3,80		PETRA-CLOUD	SNOW-WARM-SMOKE	ARCTIC-NORDIC-OLIVO			MARFIL-CARAMEL		
		MEDIA CAÑA ESQUINA- *Ref. MDCA EE00 / MDCA EI00*	(M-774) pz	-	-	-	-	-	-	-	3,33									
		MEDIA CAÑA ÁNGULO - *Ref. MDCA AI00 / MDCA AE00*	(M-774) pz	-	-	-	-	-	-	-	3,33									
	SPECIALS COMPONENTS 0.90m	PERNO REJILLA CURVA - *Ref. 6493*	(M-704) bolsa	-	25 bolsa	-	-	-	-	-	-							MARFIL-CARAMEL		
		GOMA REJILLA RJ55 /RJ67 - *Ref. 7966*	(M-771) metro	-	-	-	-	-	-	-	-									
		GOMA PLANA REJILLA RJ70 - *Ref. 6491*	(M-250) metro	-	-	-	-	-	-	-	-		PETRA-CLOUD							
		SUP. PIEZA POOL CON TEXTO	(M-492) pz	-	-	-	-	-	-	-	-									
		COSTE EXTRA CURVA ESPECIAL - *Ref. 6624*	(M-600) ud.	-	-	-	-	-	-	-	-									

CERÁMICA MAYOR S.A.
C.I.F. A-03108669
Partida Planet, s/n
03510 Callosa d'En Sarrià.
(Alicante-España)

T+34 965 881 175
E info@ceramicamayor.com

www.ceramicamayor.com

in&out floor tiles

Mayor CERÁMICA

Crosscut

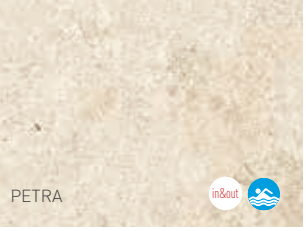

CUPIRA

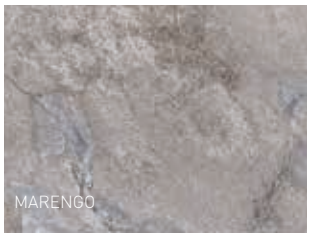

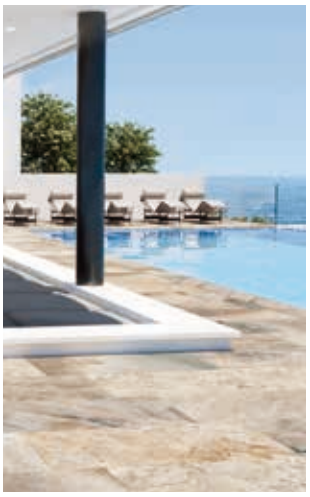

Cements

WOODS

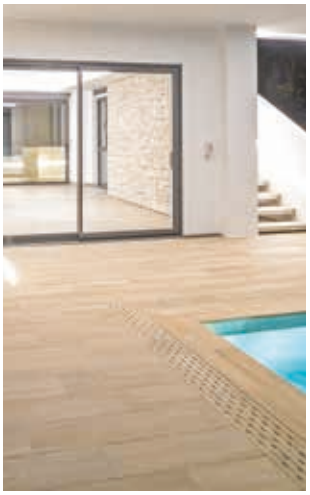

stromboli

Sea Rock

MATERIA

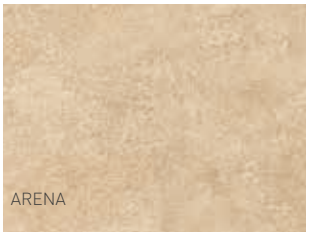

RAINFOREST

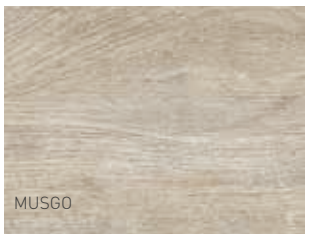

pool solutions

Edition **JAN'20**

CERÁMICA MAYOR, S.A. Partida Planet, s/n.
03510 Callosa d'En Sarrià (Alicante-España) T+34 965 881 175

www.ceramicamayor.com